一般男子B級

第42回大分県朝日クラブ対抗テニス大会

平成24年4月28日(土･日曜日)

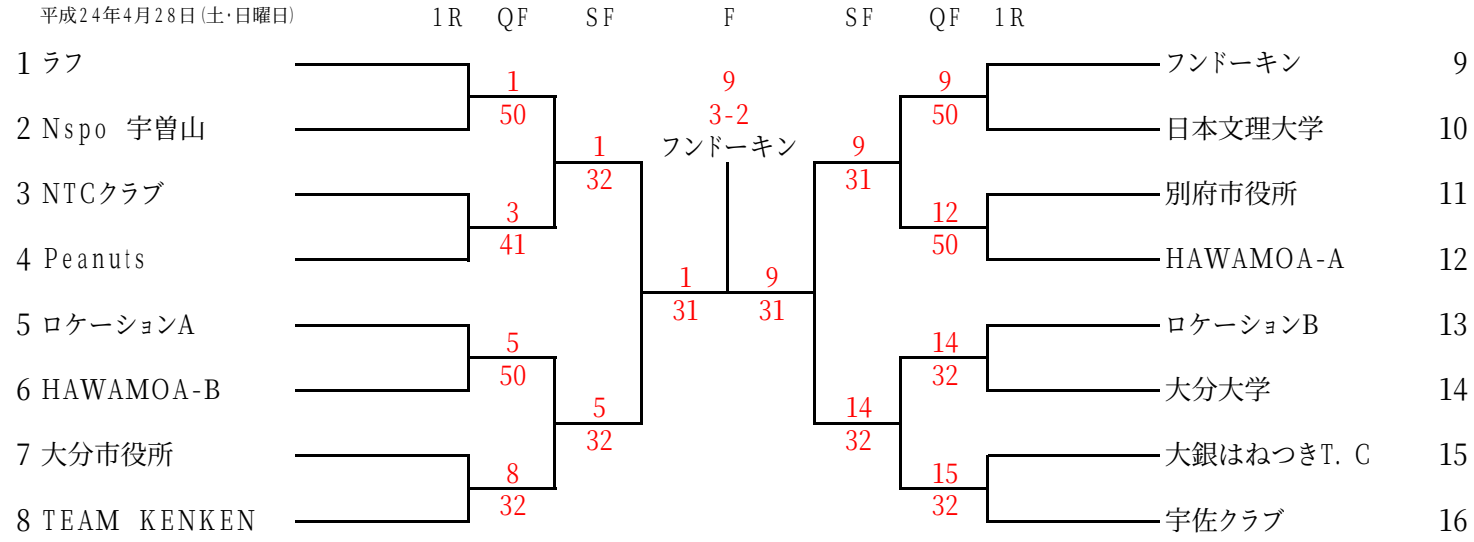

※1R敗退チームは、1対戦だけ交流試合を行います。(対戦相手は1R終了順で別クラブ)

一般男子C級

第42回大分県朝日クラブ対抗テニス大会

平成24年4月28日(土･日曜日)

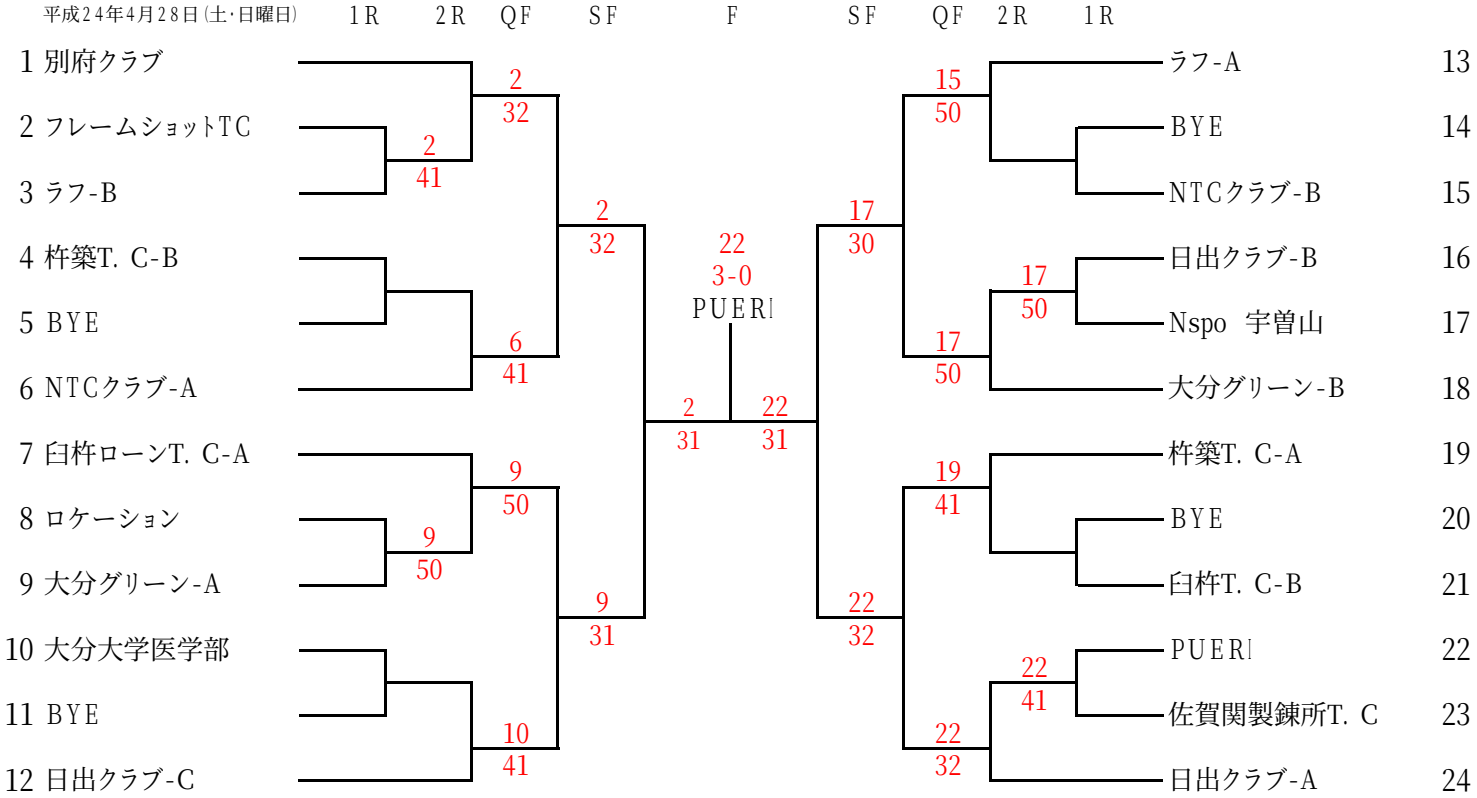

※1R敗退チームは、1対戦だけ交流試合を行います。(対戦相手は1R終了順で別クラブ)
※2R初戦敗退チームは、1対戦だけ交流試合を行います。(対戦相手は2R終了順で別クラブ)