男子C級シングルス

11月24日(土)　スポーツ公園

1	河野　敬太	(フリー)	
2	足達　伸一郎	(ラフ)	
3	鳥井田　侑真	(別府商業高)	
4	土谷　昌史	(TEAM MATSUDA)	
5	内田　真人	(大分大医学部)	
6	仲　圭二	(FFC)	
7	畠中　亨	(ルネサンス大分)	
8	姫野　義昭	(ラフ)	
9	赤松　宏明	(別府羽室台高)	
10	山口　和巳	(フリー)	
11	轟　将弘	(ファーストTC)	
12	川端　利和	(別府鶴見丘高)	
13	三吉野　航	(大分大医学部)	
14	佐藤　滋	(Red Cross TC)	
15	杉町　和紀	(大分大医学部)	
16	吉村尚郎	(東芝大分)	
17	佐藤　恭介	(ラフ)	
18	清　宗平	(別府鶴見丘高)	
19	荒木　幸夫	(フリー)	
20	佐藤　隆一郎	(フリー)	
21	松川　秀	(TEAM MATSUDA)	
22	赤星　範行	(ラフ)	
23	田村　栄城	(NTCクラブ)	
24	井上　真吾	(フリー)	
25	藤井　新也	(別府鶴見丘高)	
26	三木　亭人	(大分大医学部)	

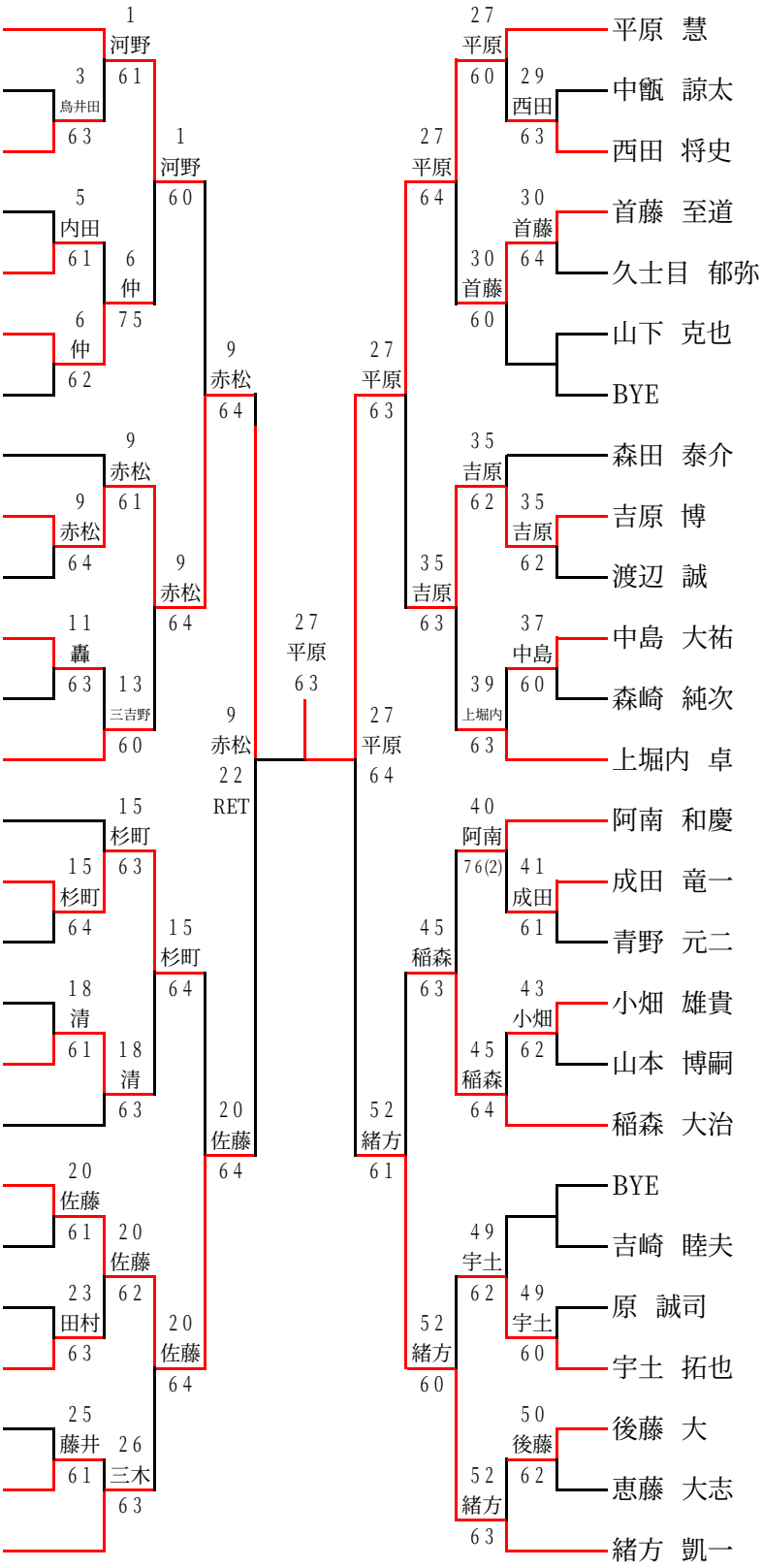

27	平原　慧	(大分大医学部)	
28	中甑　諒太	(別府鶴見丘高)	
29	西田　将史	(フリー)	
30	首藤　至道	(ラフ)	
31	久土目　郁弥	(別府商業高)	
32	山下　克也	(TEAM MATSUDA)	
33	BYE		
34	森田　泰介	(大分大医学部)	
35	吉原　博	(住友化学)	
36	渡辺　誠	(ラフ)	
37	中島　大祐	(別府鶴見丘高)	
38	森崎　純次	(ラフ)	
39	上堀内　卓	(NTCクラブ)	
40	阿南　和慶	(OMUS)	
41	成田　竜一	(Red Cross TC)	
42	青野　元二	(TEAM MATSUDA)	
43	小畑　雄貴	(別府鶴見丘高)	
44	山本　博嗣	(ラフ)	
45	稲森　大治	(大分大医学部)	
46	BYE		
47	吉崎　睦夫	(フリー)	
48	原　誠司	(ラフ)	
49	宇土　拓也	(別府商業高)	
50	後藤　大	(フリー)	
51	恵藤　大志	(ラフ)	
52	緒方　凱一	(ベルテックス)	