男子D級シングルス

第9回春季大分県B．C．D級テニストーナメント

平成25年2月9日(土)@大分スポーツ公園
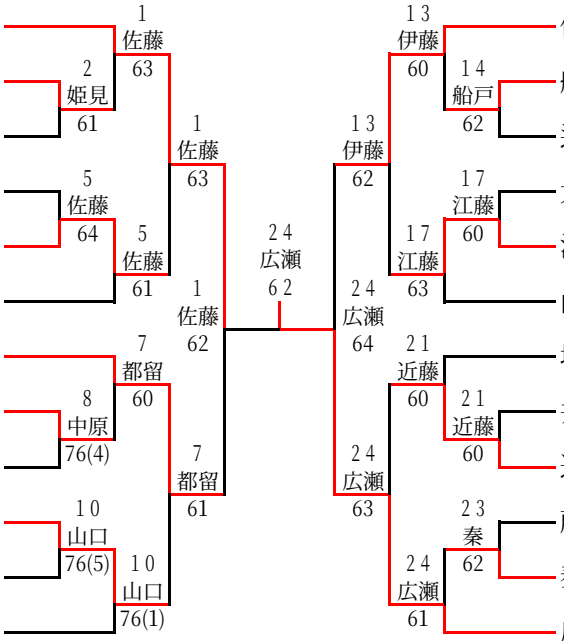
1	佐藤　廉	(ラフ)		
2	姫見　賢司	(フリー)		
3	井上　仁	(大分鶴崎高)		
4	飯田　裕也	(ルネサンス大分)		
5	佐藤　瑛祐	(岩田高校)		
6	日高　良	(ベルテックス)		
7	都留　彬	(宇佐高)		
8	中原　浩喜	(フリー)		
9	浜田　正人	(ラフ)		
10	山口　元	(スポーツ公園TS)		
11	立川　賢佑	(フリー)		
12	佐藤　洸希	(ラフ)		
13	伊藤　智明	(ルネサンス大分)		
14	船戸　明暢	(フリー)		
15	辻松　雅爽	(ラフ)		
16	大野　哲也	(フリー)		
17	江藤　一郎	(OTC)		
18	山本　俊輔	(フリー)		
19	堀　海斗	(スポーツ公園TS)		
20	井戸上　瞬	(フリー)		
21	近藤　翔一郎	(フリー)		
22	藤丸　広夢	(大分鶴崎高)		
23	秦　崇	(ラフ)		
24	広瀬　慎二	(フリー)