第9回春季大分県B．C．D級テニストーナメント(仮ドロー)

Oita Prefecture Tennis Association

日時･会場

種　　目	2月9日(土)	2月10日(日)	会　場
一般男子B級シングルス	＊＊＊＊＊	1R～F	大分スポーツ公園 だいぎんテニスコート
一般男子C級　　〃	1R～F	＊＊＊＊＊	
一般男子D級　　〃	1R～F	＊＊＊＊＊	
一般女子B級　　〃	＊＊＊＊＊	1R～F	
一般女子CD級　　〃	ラウンドロビン	＊＊＊＊＊	

種　　目	2月11日(月･祝)	会　場
一般男子B級ダブルス	1R～F	大分スポーツ公園 だいぎんテニスコート
一般男子CD級　　〃	1R～F	
一般女子B級　　〃	1R～F	
一般女子CD級　　〃	1R～F	

試合方法　全ての種目、ノー･アドバンテージスコアリング方式
　　〃　　1R～F　　1セットマッチ(6ゲームオールタイブレーク)

大会注意事項

1. 受付時刻は組合せ表の通りです。各試合会場の本部で時間までに必ず受付を行うこと。
2. オーダーオブプレーで行いますので各自コート等の確認をすること。
3. 昼食等で会場を離れる場合は必ず本部の了承を得ること。尚、試合開始時にコートにいない場合は遅刻によるペナルティーを適用する。
4. 審判はセルフジャッジで行う。但し、本部の指示によりSCUで行う場合がある。セルフジャッジ時はロービングアンパイア(赤い帽子を着用)を配置する。
5. コートに入る時は携帯電話の電源を切って入ること。
6. 番号の若い方が本部にボールを取りに来ること。試合後は勝者が本部にボールを返却し、試合の結果を報告すること。
7. エンドチェンジをするときにスコアボードにスコアをいれること。
8. 試合前のウォームアップはサービス4本のみとする。
9. 服装はロゴの規制を致しませんがテニスの出来るウエア、テニスシューズを着用してください。
10. 本トーナメントはすべてのプレーヤーを公平に扱います。
11. 本要項は天候等やむをえない事情により、中止及び変更されることがあります。
12. その他の事項についてはJTA「テニスルールブック2012」に従い、トーナメント委員会において決定する。
13. 大会当日やむをえず棄権となる場合は事前にトーナメント委員会まで連絡すること。
14. 競技者個人の自覚と責任において、体力と健康に十分な注意をはらい大会に参加して下さい。
15. 天候不順により、あきらかに当日中止の場合は、大会当日のAM7:30までに大分県テニス協会ホームページ[http://www.opta.jp/]の掲示板に書き込みします。その際の延期日程については、大分県テニス協会ホームページに記載します。

問合せ先

和歌　宏文　090－6294－0598　問合せは16:00～18:00までとします。
※　業務中につき、お受け出来ない場合がありますのでご了承下さい。

大分県テニス協会ホームページアドレス　http://www.opta.jp/index.html

男子B級シングルス

2月10日(日)　スポーツ公園

1R　2R　3R　QF　SF　F　SF　QF　3R　2R　1R

1	木本　裕三	(LOB. T. A)	10:00
2	磯野　俊彦	(宇曽山T.C)	
3	羽田野　訓史	(フリー)	10:00
4	大塚　浩司	(Team kenken)	
5	杉田　大輔	(ロケーション)	10:00
6	後藤　佑馬	(フリー)	
7	永野　拓実	(スポーツ公園TS)	10:00
8	工藤　弘幸	(県庁クラブ)	
9	衛藤　淳	(佐伯テニス協会)	10:00
10	宇野　敦也	(BEKITT)	
11	天本　聖	(Team kenken)	10:00
12	日高　佑	(スポーツ公園TS)	
13	弓場　拓真	(大分大学医学部)	10:00
14	横尾　淳司	(ロケーション)	
15	坂本　哲也	(ファーストTC)	10:00
16	新増　翔悟	(ラフ)	
17	渋田　祐太朗	(大分大学医学部)	10:00
18	佐藤　隆一郎	(フリー)	
19	佐藤　如	(ルネサンス大分)	10:00
20	林　幹雄	(ファーストTC)	
21	鈴木　晟士	(ラフ)	10:00
22	赤嶺　仁宣	(佐伯テニス協会)	
23	小野　洋和	(別府市役所)	10:00
24	川邊　一仁	(フリー)	
25	諸藤　康明	(宇佐クラブ)	10:00
26	中村　駿	(大分大学医学部)	
27	常行　信吾	(PUERI)	10:00
28	武藤　晃典	(OTC)	
29	仲　圭二	(FFC)	10:00
30	鈴木　貴久	(ラフ)	
31	古矢　忠	(東芝大分)	10:00
32	濱嵜　淳一	(大銀はねつきTC)	

高橋　涼	(HAWAMOA)	10:30	33
高原　一博	(ファーストTC)		34
折本　大樹	(大分大学医学部)	10:30	35
横尾　行野	(ロケーション)		36
長尾　耕一	(挾間ローンT.C)	10:30	37
中村　正文	(LOB. T. A)		38
首藤　政茂	(ラフ)	10:30	39
長谷川　翔大	(大分大学医学部)		40
前田　一輝	(別府市役所)	10:30	41
芦刈　正	(佐伯テニス協会)		42
原　勝海	(Team kenken)	10:30	43
平原　慧	(大分大学医学部)		44
山下　尚哲	(フリー)	10:30	45
村上　博秋	(宇曽山TC)		46
梅津　成貴	(ラフ)	10:30	47
北山　昌之	(PUERI)		48
小河　和也	(大分大学医学部)	10:30	49
小野　寿比古	(ファーストTC)		50
鬼崎　克也	(フンドーキン)	10:30	51
長友　充	(高田TC)		52
七五三　徹	(フレームショットTC)	10:30	53
梶谷　哲	(LOB. T. A)		54
池田　満一	(宇佐クラブ)	10:30	55
笠置　伸哉	(宇曽山TC)		56
島崎　仁之	(ラフ)	10:30	57
古庄　年広	(Team kenken)		58
田崎　智彦	(PUERI)	10:30	59
岩根　亨輔	(大分大学医学部)		60
平山　大樹	(フレームショットTC)	10:30	61
藤島　英典	(LOB. T. A)		62
日高　浩児	(スポーツ公園TS)	10:30	63
小野　茂和	(旭化成)		64

男子C級シングルス

2月9日(土)　スポーツ公園

1R　2R　3R　QF　SF　F　SF　QF　3R　2R　1R

1	緒方　凱一	(ベルテックス)	
2	BYE		
3	池田　鷹也	(宇佐産業科学高)	10:00
4	工藤　浩一	(OTC)	11:00
5	山口　和巳	(フリー)	10:00
6	原　大地	(ラフ)	
7	中村　誠孝	(大分雄城台高)	10:00
8	畠中　亨	(ルネサンス大分)	
9	森田　泰介	(大分大学医学部)	10:00
10	中尾　希翔	(大分鶴崎高)	
11	田尻　敏行	(NTC)	10:00
12	山田　研人	(楊志館高)	
13	河内　大征	(大分雄城台高)	10:00
14	渡辺　誠	(OTC)	
15	三宅　克輝	(ラフ)	10:00
16	山下　克也	(TEAM MATSUDA)	
17	三吉野　航	(大分大学医学部)	10:00
18	河野　英晃	(ファーストTC)	
19	中塚　久遠	(大分雄城台高)	10:00
20	原　誠司	(ラフ)	
21	南　義春	(高田TC)	10:00
22	青野　元二	(TEAM MATSUDA)	
23	足達　伸一郎	(ラフ)	10:00
24	西田　将史	(フリー)	
25	田村　栄城	(NTC)	10:00
26	後藤　勇	(旭化成)	
27	井澤　良介	(大分大学医学部)	10:00
28	姫野　義昭	(ラフ)	
29	山本　博嗣	(ラフ)	10:00
30	清瀬　健太郎	(大分雄城台高)	
31	今村 朋博	(フリー)	10:00
32	三木　亭人	(大分大学医学部)	

荒木　幸夫	(ルネサンス大分)	10:30	33
首藤　至道	(ラフ)		34
中島　一樹	(大分雄城台高)	10:30	35
秋吉　邦治	(NTC)		36
後藤　和樹	(大分東明高)	10:30	37
山田　京児	(ラフ)		38
大野　幹太	(ベルテックス)	10:30	39
轟　将弘	(ファーストTC)		40
永嶋　祥太	(大分鶴崎高)	10:30	41
伊藤　豊	(ラフ)		42
清水　高志	(大分雄城台高)	10:30	43
浜田　貞治	(宇佐クラブ)		44
土居　拓人	(別府商業高)	10:30	45
芦刈　拓志	(フリー)		46
大崎　剛宗	(臼杵クラブ)	10:30	47
稲森　大治	(大分大学医学部)		48
内田　真人	(大分大学医学部)	10:30	49
笠置　陽	(ラフ)		50
木田　浩貴	(大分鶴崎高)	10:30	51
黒木　忠広	(県庁クラブ)		52
佐藤　優樹	(大分東明高)	10:30	53
嶋津　宏治	(東芝大分)		54
安部　雄希	(大分雄城台高)	10:30	55
土谷　昌史	(TEAM MATSUDA)		56
田邊　直人	(大分鶴崎高)	10:30	57
小野　峻嗣	(佐賀関TC)		58
中川　聡志	(大分鶴崎高)	10:30	59
小洞　健太	(NTC)		60
小野　貴大	(大分雄城台高)	10:30	61
森崎　純次	(ラフ)		62
BYE		11:00	63
杉町　和紀	(大分大学医学部)		64

男子D級シングルス

2月9日(土)　スポーツ公園

1	佐藤　廉	(ラフ)	
2	姫見　賢司	(フリー)	
3	井上　仁	(大分鶴崎高)	
4	飯田　裕也	(ルネサンス大分)	
5	佐藤　瑛祐	(岩田高校)	
6	日高　良	(ベルテックス)	
7	都留　彬	(宇佐高)	
8	中原　浩喜	(フリー)	
9	浜田　正人	(ラフ)	
10	山口　元	(スポーツ公園TS)	
11	立川　賢佑	(フリー)	
12	佐藤　洸希	(ラフ)	
13	伊藤　智明	(ルネサンス大分)	
14	船戸　明暢	(フリー)	
15	辻松　雅爽	(ラフ)	
16	大野　哲也	(フリー)	
17	江藤　一郎	(OTC)	
18	山本　俊輔	(フリー)	
19	堀　海斗	(スポーツ公園TS)	
20	井戸上　瞬	(フリー)	
21	近藤　翔一郎	(フリー)	
22	藤丸　広夢	(大分鶴崎高)	
23	秦　崇	(ラフ)	
24	広瀬　慎二	(フリー)	

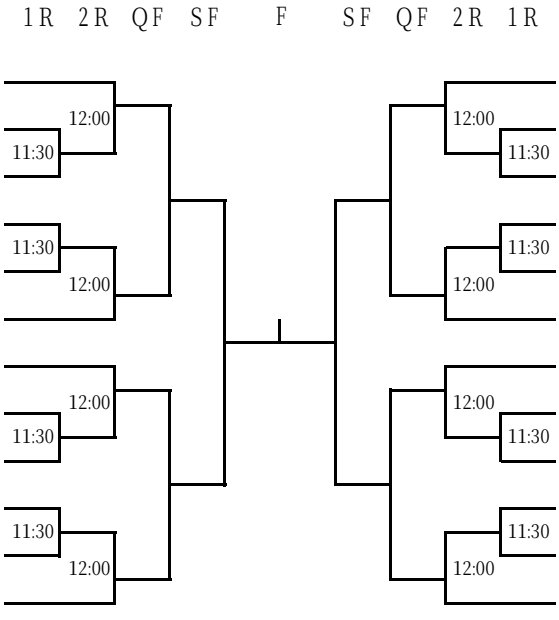

女子B級シングルス

2月10日(日)　スポーツ公園

1	上野　ゆかり	(JLTF)	
2	佐藤　未侑	(ORION. TS)	
3	松井　ルミ子	(HAWAMOA)	
4	若林　芽衣	(スポーツ公園TS)	
5	BYE		
6	武藤　正子	(フリー)	
7	師藤　祐子	(うすき製薬TC)	
8	BYE		
9	青野　佐江子	(TEAM MATSUDA)	
10	長峰　栄子	(佐賀関TC)	
11	BYE		
12	島崎　洋子	(ラフ)	

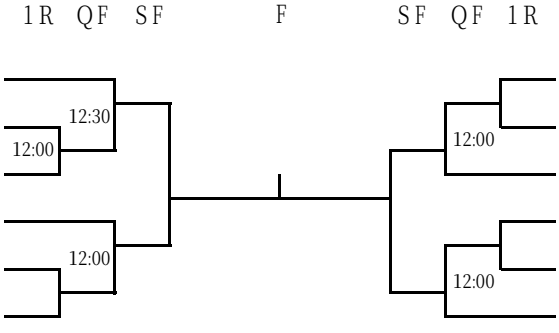

女子C･D級シングルス

2月9日(土)　スポーツ公園　　ラウンドロビン方式　　12:00

			髙﨑	梶原	矢野	長野	勝敗	順位
1	髙﨑　亜依	(別府溝部学園)						
2	梶原　あかり	(スポーツ公園TS)						
3	矢野　日奈子	(ラフ)						
4	長野　昌子	(ラフ)						

対戦順番　1VS2 3VS4 ⇨ 1VS3 2VS4 ⇨ 1VS4 2VS3

男子B級ダブルス

2月11日(月・祝)　スポーツ公園

1R　QF　SF　F　SF　QF　1R

1	小野　一敏	(東芝大分)	
	高橋　涼	(HAWAMOA)	
2	BYE		
3	岩根　亨輔	(大分大学医学部)	
	中村　駿	(大分大学医学部)	
4	深水　大地	(宇佐クラブ)	
	松野　玲弥	(宇佐産業高校)	
5	内田　英二	(LOB. T. A)	
	藤島　英典	(LOB. T. A)	
6	折本　大樹	(大分大学医学部)	
	平原　慧	(大分大学医学部)	
7	山口　正孝	(挾間ローンT.C)	
	菅原　正直	(挾間ローンT.C)	
8	前田　一輝	(別府市役所)	
	田崎　智彦	(PUERI)	
17	染矢　誠一郎	(大銀はねつきTC)	
	小石　陽平	(大銀はねつきTC)	
18	北山　昌之	(PUERI)	
	三好　寛	(PUERI)	
19	清家　祐	(フリー)	
	恒松　源太	(フリー)	
20	長谷川　翔大	(大分大学医学部)	
	弓場　拓真	(大分大学医学部)	
21	山下　尚哲	(フリー)	
	長友　充	(高田TC)	
22	横尾　淳司	(ロケーション)	
	横尾　行野	(ロケーション)	
23	BYE		
24	岩尾　大輔	(PUERI)	
	小野　晃寛	(PUERI)	

10:30　9:30　9:30　9:30　9:30　9:30　9:30　10:30

男子C・D級ダブルス

2月11日(月・祝)　スポーツ公園

1R　2R　QF　SF　F　SF　QF　2R　1R

1	小原　正嗣	(挾間ローンT.C)	
	衛藤　達也	(挾間ローンT.C)	
2	山田　研人	(楊志館高)	
	安部　絢之亮	(別府商業高)	
3	原　誠司	(ラフ)	
	山本　博嗣	(ラフ)	
4	河野　誠	(佐伯テニス協会)	
	植山　博之	(佐伯テニス協会)	
5	上田　徹	(ラフ)	
	利波　浩明	(大分大学医学部)	
6	森本　鴻節	(大分雄城台高)	
	小野　貴大	(大分雄城台高)	
7	緒方　凱一	(ベルテックス)	
	上條　浩暉	(ラフ)	
8	中尾　希翔	(大分鶴崎高)	
	田邊　直人	(大分鶴崎高)	
9	御手洗　和毅	(大分大学医学部)	
	森田　泰介	(大分大学医学部)	
10	大土　正満	(ラフ)	
	佐藤　廉	(ラフ)	
11	近藤　翔一郎	(フリー)	
	近藤　涼平	(宇佐産業科学高)	
12	中島　一樹	(大分雄城台高)	
	中村　誠孝	(大分雄城台高)	
13	亀山　剛	(東芝大分)	
	井上　一彦	(東芝大分)	
14	BYE		
15	佐藤　優樹	(大分東明高)	
	後藤　和樹	(大分東明高)	
16	清瀬　健太郎	(大分雄城台高)	
	中塚　久遠	(大分雄城台高)	
17	児玉　親生	(ラフ)	
	佐藤　康司	(ラフ)	
18	杉町　和紀	(大分大学医学部)	
	稲森　大治	(大分大学医学部)	
19	清水　高志	(大分雄城台高)	
	安部　雄希	(大分雄城台高)	
20	伊藤　豊	(ラフ)	
	野上　義一朗	(ラフ)	
21	土居　拓人	(別府商業高)	
	阿部　智之	(日出暘谷高)	
22	辛島　英生	(NTC)	
	山崎　信幸	(NTC)	
23	内田　真人	(大分大学医学部)	
	三吉野　航	(大分大学医学部)	
24	中河　良浩	(佐伯テニス協会)	
	松本　佳之	(佐伯テニス協会)	

10:00　9:00　9:00　10:00　10:00　9:00　9:00　10:00　10:00　9:00　9:00　10:00　10:00　9:00　9:00　10:00

女子B級ダブルス

2月11日(月･祝)　スポーツ公園

	1R	SF	F	SF	1R

1	内田　照代 岡部　珠美	(LOB. T. A) (LOB. T. A)	11:30		11:30	川野　真由美 金田　幸枝	(LOB. T. A) (LOB. T. A)	13
2	有田　恵美 長峰　栄子	(佐賀関TC) (佐賀関TC)				佐藤　イマ子 内田　陽子	(大分市役所) (JLTF)	14
3	松本　徳子 安永　えみ	(ルネサンス大分) (ルネサンス大分)	11:30		11:30	山本　みう 佐藤　未侑	(Team kenken) (ORION. TS)	15
4	福岡　久美 南渕　恵美	(Peanuts) (佐賀関TC)				酒巻　詩織 井上　雅子	(ルネサンス大分) (ラフ)	16

女子C･D級ダブルス

2月11日(月･祝)　スポーツ公園

	1R	QF	SF	F	SF	QF	1R

1	冨久　あさみ 吉田　江里	(佐伯テニス協会) (佐伯テニス協会)		11:30		11:00	西久保　百合子 木村　葵	(ロケーション) (フリー)	9
2	BYE						仲本　すみれ 関原　有華	(大分大学医学部) (大分大学医学部)	10
3	小野　純子 吉野　眞智子	(大分グリーン) (大分グリーン)	11:00			11:00	池田　里香 西　啓子	(ラフ) (ラフ)	11
4	今西　あかり 福田　まり子	(ラフ) (ラフ)					甲斐　文香 伊東　和子	(ルネサンス大分) (ルネサンス大分)	12
5	佐藤　鈴子 杉崎　順子	(ラフ) (ラフ)	11:00			11:00	長浜　志保 江藤　真奈美	(ラフ) (ラフ)	13
6	菅原　妙子 首藤　美和	(大分グリーン) (大分グリーン)					佐藤　巴香 小川　晴佳	(フリー) (フリー)	14
7	松本　桂子 田中　有江	(佐賀関TC) (ラフ)	11:00			11:30	BYE		15
8	小野　可奈子 岡本　ゆう菜	(FJQS大分) (FJQS大分)					高橋　佳子 田中　幸恵	(臼杵クラブ) (臼杵クラブ)	16