平成２４年度大分県成年国体テニス最終予選 だいぎんスポーツ公園テニスコート　H24.6.17

成年男子

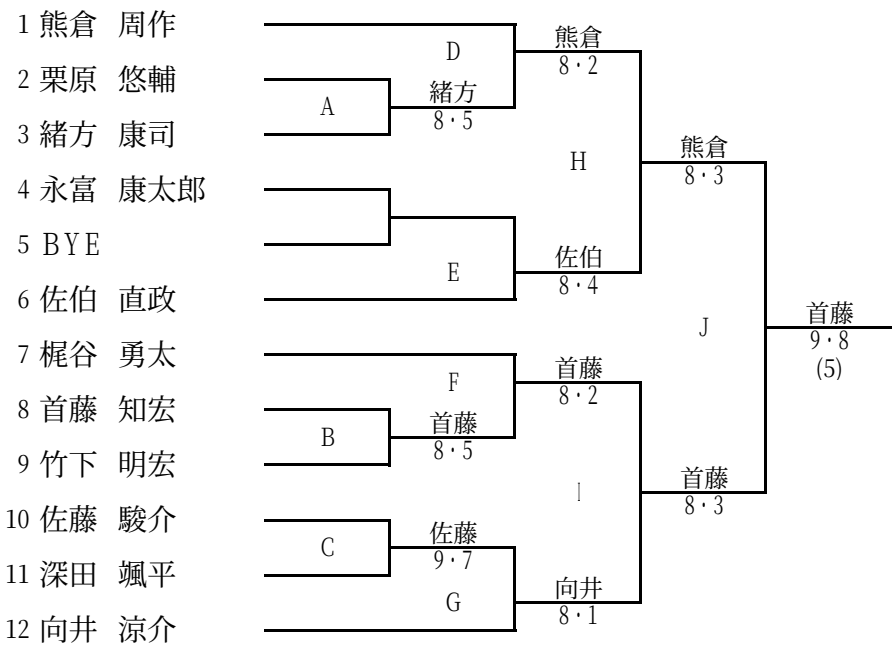

成年男子結果順位

1 首藤　知宏
2 熊倉　周作
3 深田　颯平
4 向井　涼介
5 佐伯　直政
6 竹下　明宏
7 梶谷　勇太
8 栗原　悠輔

成年男子敗者復活順位決定

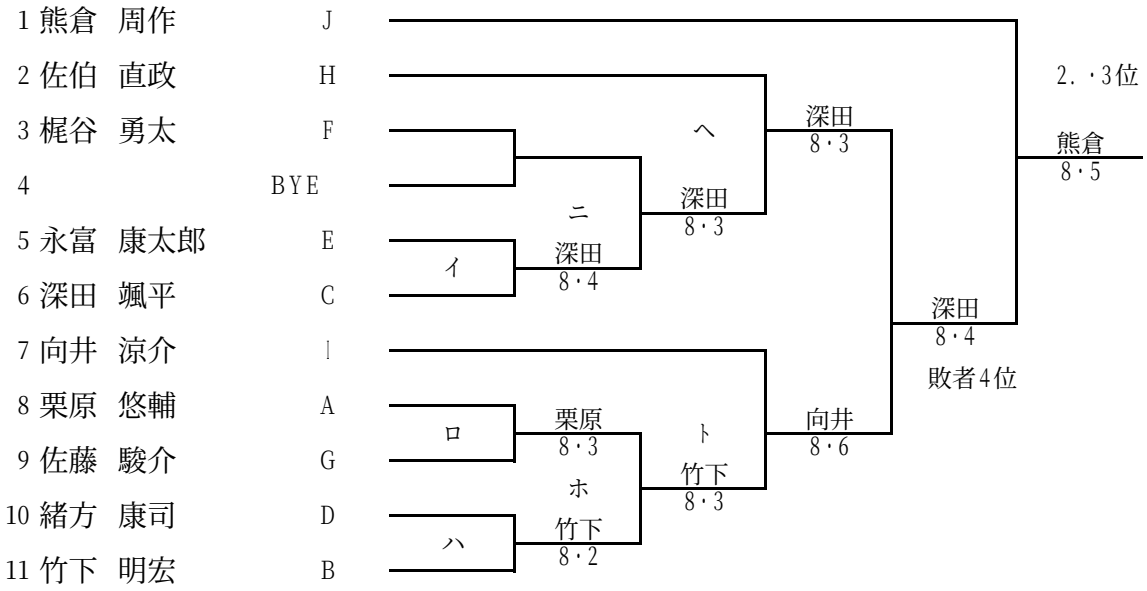

5・6位決定戦

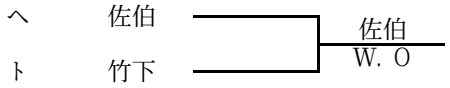

7・8位決定戦

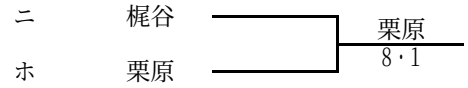

成年女子

		円本	下田	鐘江	佐藤	生野	勝敗	順位	
1	円本　彩也香		8・2	8・4	7・9	8・6	3勝1敗	1位	
2	下田　悠里	2・8		8・3	0・8	8・4	2勝2敗	4位	0.439
3	鐘江　真央	4・8	3・8		8・1	8・5	2勝2敗	2位	0.511
4	佐藤　愛里	9・7	8・0	1・8		7・9	2勝2敗	3位	0.510
5	生野　奈津子	6・8	4・8	5・8	9・7		1勝3敗	5位	

※同率の場合の順位決定法 ： 自己取得ゲーム÷全試合総ゲーム数