一般男子シングルス

1月2日～　大分スポーツ公園だいぎんテニスコート

1	岡部　純兵	(フンドーキン)	
2	伊南　佳祐	(ORION. TS)	
3	首藤　耕太	(大分舞鶴高校)	
4	原野　寛之	(PUERI)	
5	首藤　政茂	(ラフ)	
6	高原　一博	(ファーストTC)	
7	後藤　俊大	(豊府高校)	
8	原　誠司	(ラフ)	
9	正野　博堂	(宇佐クラブ)	
10	藤澤　浩輝	(福徳学院高校)	
11	石塔　諭次	(NTCクラブ)	
12	森　雄紀	(武雄TC)	
13	村山　颯太	(福徳学院高校)	
14	古矢　忠	(東芝大分)	
15	土居　拓人	(別府商業高校)	
16	日高　浩児	(大分スポーツ公園TS)	
17	渡邉　尚之	(日立電線硬式テニス部)	
18	井上　隆也	(ラフ)	
19	眞名子　元樹	(ORION. TS)	
20	藤田　尚也	(豊府高校)	
21	安部　健一	(ルネサンス大分)	
22	原嶋　弘治	(フリー)	
23	長友　充	(高田TC)	
24	村上　彰啓	(大分舞鶴高校)	
25	梶谷　勇太	(福岡大学)	
26	近藤　翔一郎	(高田TC)	
27	首藤　慎ノ介	(大分舞鶴高校)	
28	BYE		
29	中村　真将	(ラフ)	
30	梶谷　修	(ラフ)	
31	横尾　淳司	(ロケーション)	
32	浅田　幸輝	(ORION. TS)	
33	草場　護	(別府青山高校)	
34	中原　健太	(福徳学院高校)	
35	清家　豊	(ファーストTC)	
36	中里　顕久	(ラフ)	
37	近藤　盛司	(26t－style)	
38	井上　瑞樹	(ラフ)	
39	中野　智	(HAWAMOA)	
40	羽田野　訓史	(フリー)	
41	大城　太凛	(ORION. TS)	
42	首藤　諄貴	(大分舞鶴高校)	
43	森　慶大	(テニスDIVO)	
44	日高　佑	(大分スポーツ公園TS)	
45	佐藤　健太郎	(福徳学院高校)	
46	林　幹雄	(ファーストTC)	
47	池田　敦	(高田TC)	
48	深田　颯平	(明治大学)	

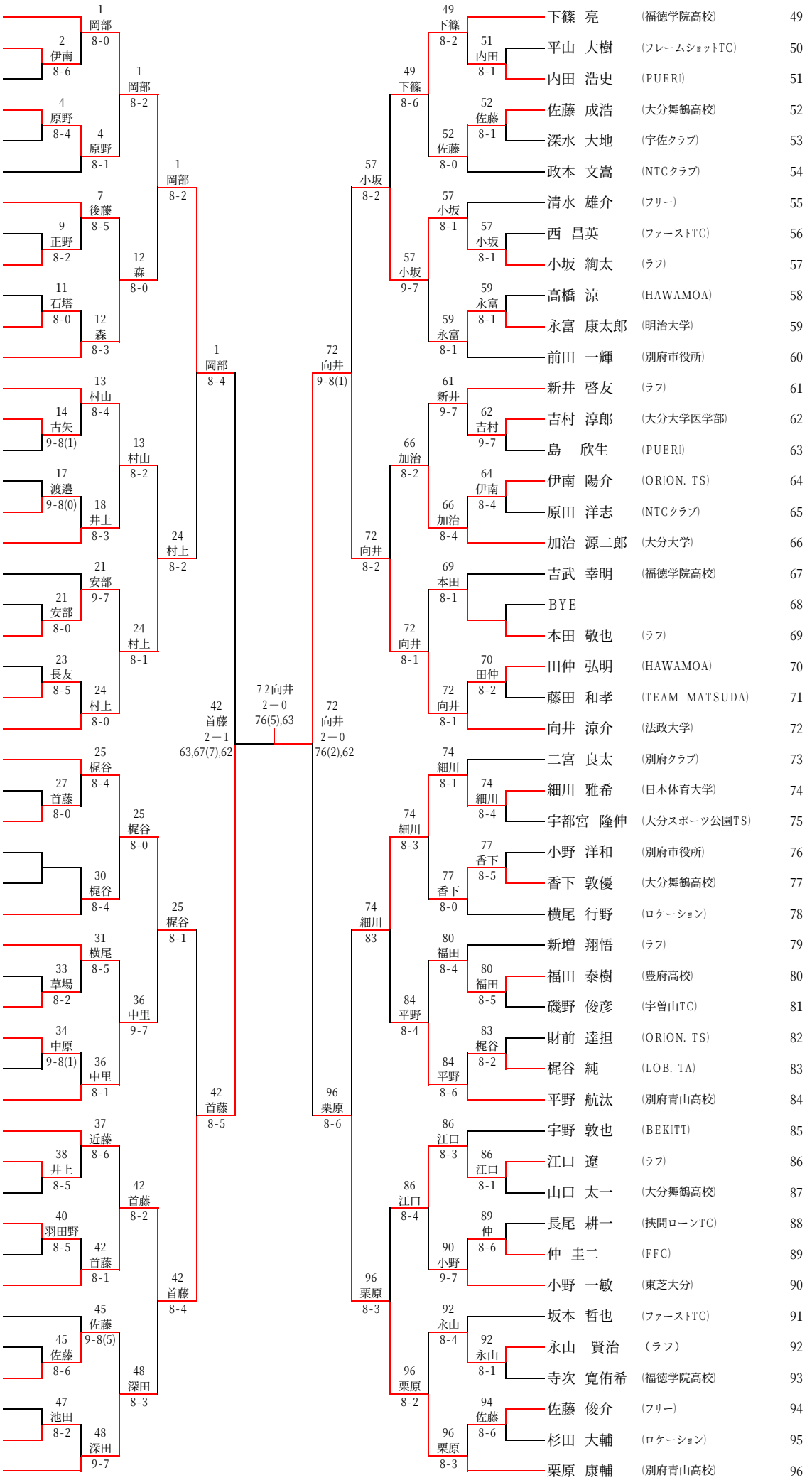

※1RからQFまで全ての対戦を8ゲームスプロセット(8ゲームオールタイブレーク)で行う
※SF･Fは3セットマッチ(各セット6ゲームオールタイブレーク)

男子35才以上シングルス 1月2日　大分スポーツ公園だいぎんテニスコート

1	三好　寛	(別府クラブ)	南　一郎	(since34)	9
2	BYE		秋吉　邦治	(NTCクラブ)	10
3	工藤　弘幸	(県庁クラブ)	河野　英晃	(ファーストTC)	11
4	島崎　仁之	(ラフ)	伊藤　智幸	(九電TC)	12
5	北山　昌之	(PUERI)	濱嵜　淳一	(大銀はねつきTC)	13
6	井上　雅道	(テニスパートナー福岡)	小洞　健太	(NTCクラブ)	14
7	横山　貴之	(NTCクラブ)	梶谷　哲	(LOB. TA)	15
8	浜田　貞治	(宇佐クラブ)	蒲池　大治郎	(コープこうべ協同学苑TS)	16

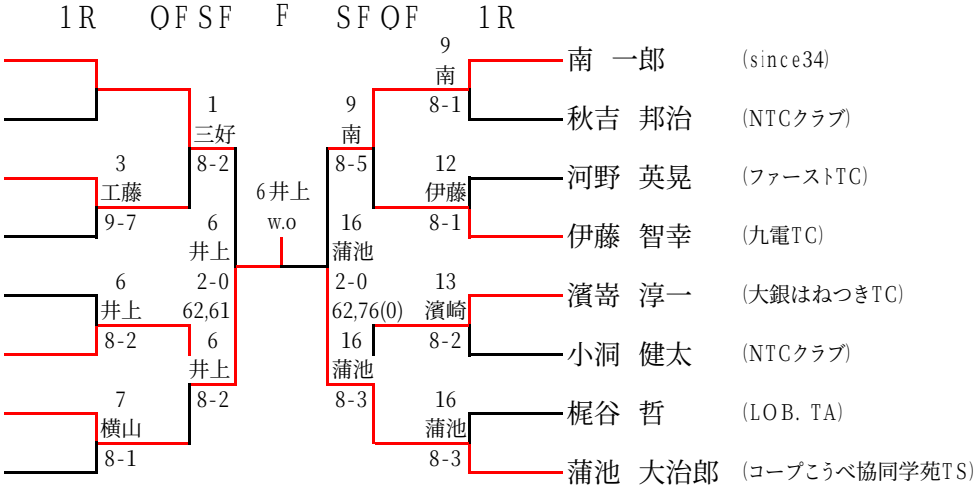

※1RからQFまで全ての対戦を8ゲームスプロセット(8ゲームオールタイブレーク)で行う
※SF･Fは3セットマッチ(各セット6ゲームオールタイブレーク)

男子45才以上シングルス 1月2日　別府市営公園テニスコート

1	河野　裕光	(佐伯クラブ)	倉橋　賢二郎	(別府クラブ)	14
2	渡辺　正幸	(県警TC)	廣岡　和彦	(ファーストTC)	15
3	岩尾　尊史	(NTCクラブ)	鈴木　貴久	(ラフ)	16
4	渡辺　誠	(ラフ)	坂東　登志雄	(挟間ローンTC)	17
5	土谷　昌史	(TEAM MATSUDA)	清水　国弘	(フリー)	18
6	成田　竜一	(LOB. TA)	井上　武	(みずほﾌｧｲﾅﾝｼｬﾙｸﾞﾙｰﾌﾟ)	19
7	廣瀬　竜夫	(クラブキャンティ)	中井　達也	(宇佐クラブ)	20
8	阿部　一鑑	(別府クラブ)	活田　知明	(ヤマハTC)	21
9	森田　則之	(ラフ)	笠置　伸哉	(挟間ローンTC)	22
10	三毛　陽一郎	(NTCクラブ)	工藤　信夫	(佐伯クラブ)	23
11	安東　啓二	(県庁クラブ)	木本　豊和	(大分グリーン)	24
12	藤島　英典	(LOB. TA)	小野　寿比古	(ファーストTC)	25
13	木藤　智樹	(大分グリーン)	渡辺　徹	(県庁クラブ)	26

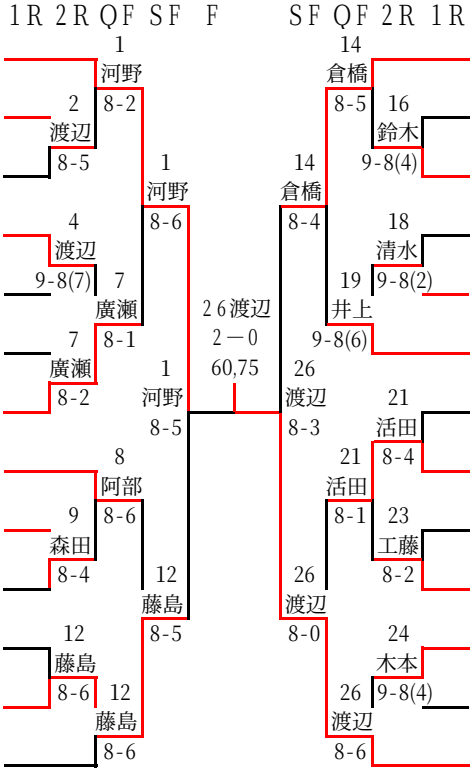

※1RからSFまで全ての対戦を8ゲームスプロセット(8ゲームオールタイブレーク)で行う
※Fは3セットマッチ(各セット6ゲームオールタイブレーク)

男子50才以上シングルス 1月2日　別府市営公園テニスコート

1	川越　貴浩	(クラブキャンティ)	畑尾　伴季	(別府クラブ)	7
2	平井　健司	(樹の里TC)	竹田　虎彦	(油山TC)	8
3	中島　英治	(九州大学筑紫TC	渡邊　伸之	(ルネサンス浦和)	9
4	賀来　祐輔	(長住TC)	池田　満一	(宇佐クラブ)	10
5	樋口　博英	(久留米ロイヤル)	佐藤　知之	(ルネサンス大分)	11
6	桜井　政人	(樹の里TC)	永冨　一之	(榛原グリーンTC)	12

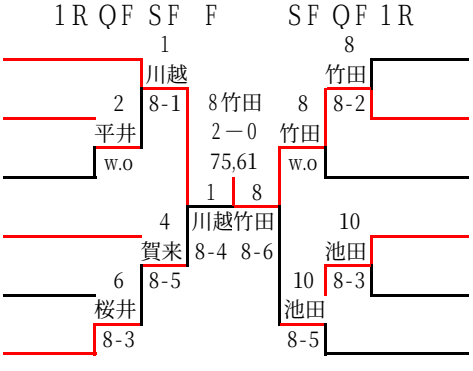

※1RからSFまで全ての対戦を8ゲームスプロセット(8ゲームオールタイブレーク)で行う
※Fは3セットマッチ(各セット6ゲームオールタイブレーク)

男子55才以上シングルス 1月2日　大分スポーツ公園だいぎんテニスコート

1	藤崎　英俊	(フジTC)
2	BYE	
3	政谷　光彦	(杵築クラブ)
4	大野　広	(オン・ザ・ロード)
5	井出　正	(LOB. TA)
6	笛田　孝行	(宇佐クラブ)
7	岡村　正紀	(樹の里TC)
8	三ヶ尻　英治	(別府クラブ)
9	木本　裕三	(LOB. TA)
10	BYE	
11	横山　正展	(杜の宮TC)
12	黒木　忠広	(県庁クラブ)
13	松下　陽年	(JR九州)
14	日高　重信	(別府クラブ)
15	銭花　弘明	(オン・ザ・ロード)
16	山下　弥一郎	(OTC)

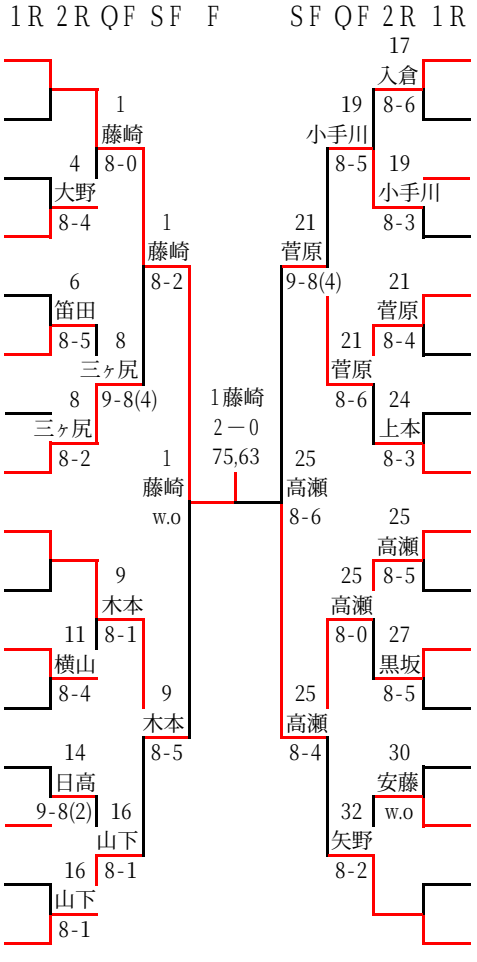

入倉　博	(ラフ)	17
木下　孝章	(九電クラブ)	18
小手川　励人	(フンドーキン)	19
尾田　幸生	(オン・ザ・ロード)	20
菅原　健二	(挟間ローンTC)	21
片岡　誠一郎	(オレンジヒルTC)	22
立川　啓二	(LOB. TA)	23
上本　徳治	(フリー)	24
高瀬　博明	(スプラージ)	25
但馬　敬	(ラフ)	26
黒坂　春尚	(CHイワキリ)	27
衛藤　達也	(挟間ローンTC)	28
森崎　純次	(ラフ)	29
安東　一憲	(宇佐クラブ)	30
BYE		31
矢野　亨	(別府クラブ)	32

※1RからSFまで全ての対戦を8ゲームスプロセット(8ゲームオールタイブレーク)で行う
※Fは3セットマッチ(各セット6ゲームオールタイブレーク)