第4回大分県年齢別選手権大会
大分スポーツ公園だいぎんテニスコート

男子20才以上シングルス　平成24年5月19日(土)

1	小野　茂和	(旭化成)	
2	西畑　靖	(FFC)	
3	長谷川　翔太	(大分大医学部)	
4	梶谷　修	(ラフ)	
5	井澤　良介	(大分大医学部)	
6	川邊　一仁	(フリー)	
7	山内　秀一郎	(大分大医学部)	
8	天本　聖	(Team　KENKEN)	
9	古矢　忠	(東芝大分)	
10	渋田　祐太朗	(大分大医学部)	
11	古田　哲朗	(フリー)	
12	足立　智史	(HAWAMOA)	
13	吉村　淳郎	(大分大医学部)	
14	高橋　佑介	(佐賀関T. C)	
15	梅津　成貴	(大分大医学部)	
16	高原　一博	(ファーストT. C)	
17	勇　大輔	(ラフ)	
18	岩根　亨輔	(大分大医学部)	
19	大塚　浩司	(Team　KENKEN)	
20	日高　浩児	(スポーツ公園TS)	
21	百武　兼道	(県庁クラブ)	
22	小宮　和音	(大分大医学部)	
23	仲　圭二	(FFC)	
24	杉町　和紀	(大分大医学部)	
25	是末　泰宏	(フリー)	
26	高橋　涼	(HAWAMOA)	

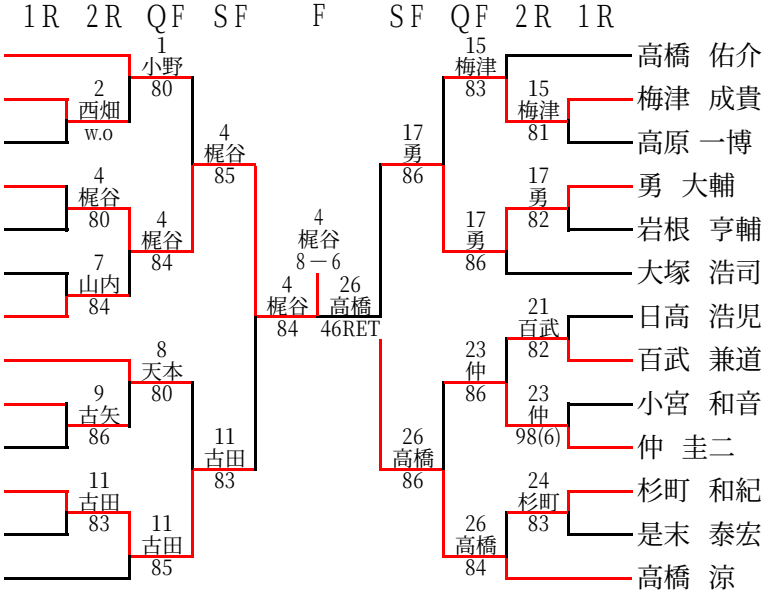

男子35才以上シングルス　平成24年5月19日(土)

1	三好　寛	(別府クラブ)	
2	生田　秀輝	(フンドーキン)	
3	濱嵜　淳一	(大銀はねつきT. C)	
4	河野　英晃	(ファーストT. C)	
5	疋田　昭浩	(佐伯テニス協会)	
6	小野　寿比古	(ファーストT. C)	
7	成田　竜一	(Red Cross T. C)	
8	田村　栄城	(NTCクラブ)	
9	赤嶺　仁宣	(佐伯テニス協会)	
10	工藤　弘幸	(県庁クラブ)	
11	小野　一敏	(東芝大分)	
12	村上　啓之	(ファーストT. C)	
13	山下　克也	(TEAM MATSUDA)	
14	佐藤　正昭	(高田T. C)	
15	衛藤　正樹	(佐伯テニス協会)	
16	鬼崎　克也	(フンドーキン)	
17	衛藤　淳	(佐伯テニス協会)	
18	森田　則之	(ラフ)	
19	河合　邦夫	(大銀はねつきT. C)	
20	伊藤　智幸	(九電T. C)	

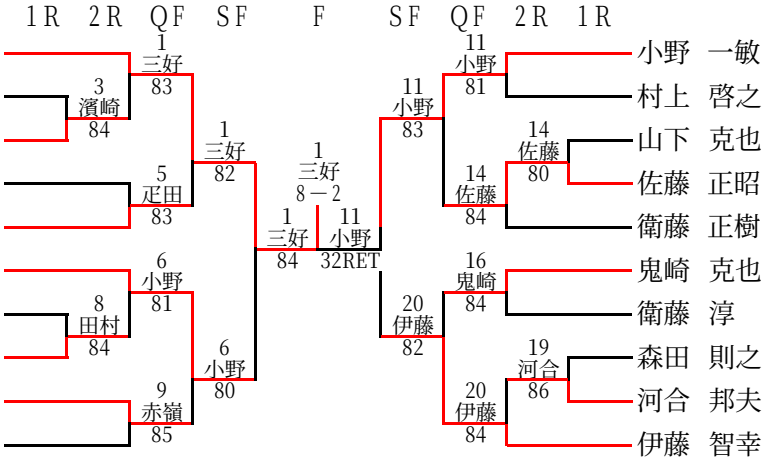

男子45才以上シングルス　平成24年5月19日(土)

1	菅原　健二	(挟間ローンT. C)	
2	三毛　陽一郎	(NTCクラブ)	
3	神鳥　龍明	(ファーストT. C)	
4	工藤　信夫	(佐伯テニス協会)	
5	倉橋　賢二郎	(別府クラブ)	
6	中井　達也	(宇佐クラブ)	
7	阿部　一鑑	(別府クラブ)	
8	佐々木　友三	(九電T. C)	
9	渡邊　誠	(ラフ)	
10	木藤　智樹	(大分グリーン)	
11	長尾　耕一	(挟間ローンT. C)	
12	諸藤　康明	(宇佐クラブ)	
13	岩尾　尊史	(FFC)	
14	鈴木　貴久	(ラフ)	
15	池田　満一	(宇佐クラブ)	
16	岩尾　日出生	(日出クラブ)	
17	三宅　和幸	(NTCクラブ)	
18	森崎　純次	(ラフ)	
19	川嵜　道広	(LOB. T. A)	
20	河野　裕光	(佐伯テニス協会)	

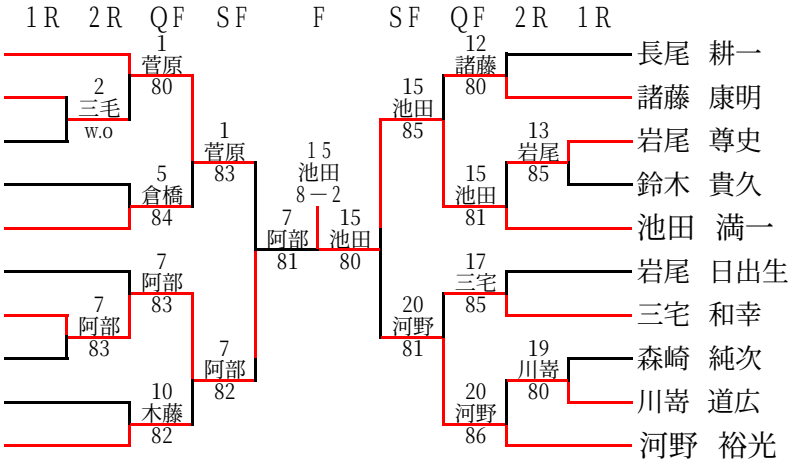

第4回大分県年齢別選手権大会

大分スポーツ公園だいぎんテニスコート

男子55才以上シングルス

平成24年5月19日(土)

1	入倉　博	(ラフ)	
2	岡村　正紀	(樹の里T. C)	
3	衛藤　達也	(挟間ローンT. C)	
4	黒木　忠広	(県庁クラブ)	
5	山口　保隆	(大分グリーン)	
6	安東　一憲	(宇佐クラブ)	
7	木本　裕三	(LOB. T. A)	
8	BYE		
9	毎熊　博	(新日鉄大分)	
10	佐藤　滋	(Red Cross T. C)	

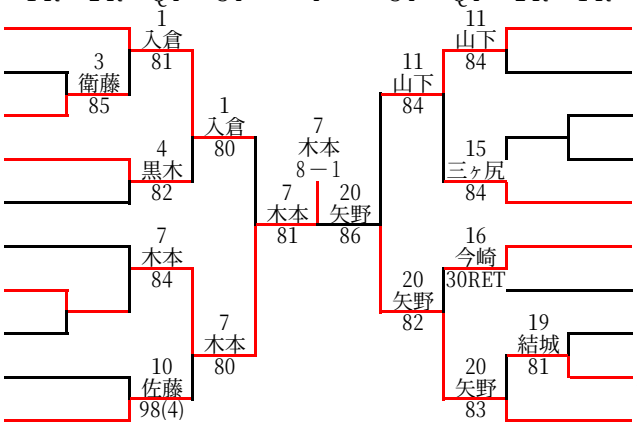

山下　弥一郎	(OTC)	11
笛田　孝行	(宇佐クラブ)	12
但馬　敬	(ラフ)	13
BYE		14
三ヶ尻　英治	(別府クラブ)	15
今崎　真司	(フンドーキン)	16
梅野　美一	(Red Cross T. C)	17
菅原　博	(大分グリーン)	18
結城　順史	(新日鉄大分)	19
矢野　亨	(別府クラブ)	20