第２０回大分県ジュニアﾃﾆｽ選手権大会 (小手川杯)

平成２６年８月１７日 (日)

(１２才以下男子ダブルス)
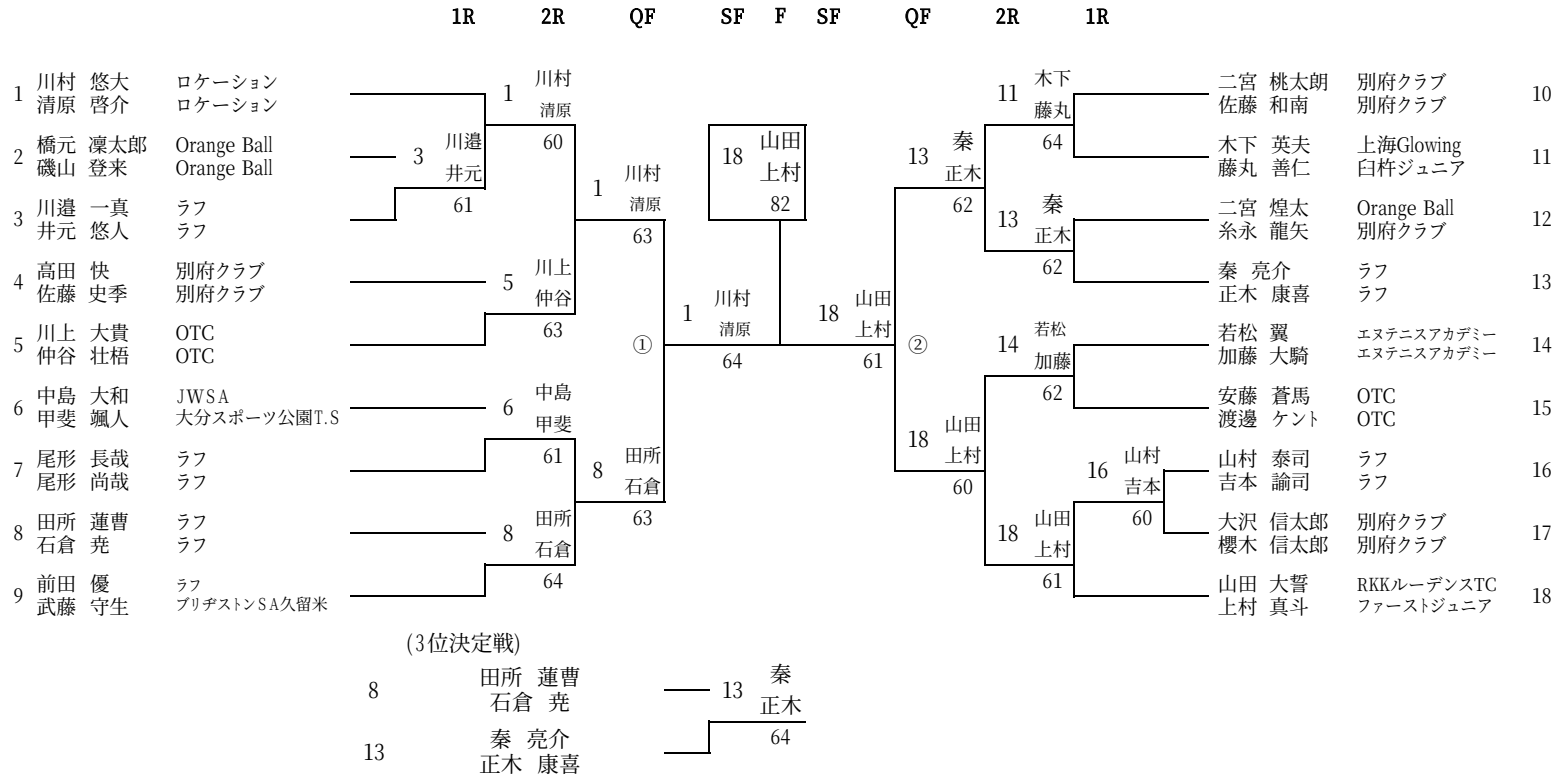
大分スポーツ公園だいぎんテニスコート