第２０回大分県ジュニアﾃﾆｽ選手権大会（小手川杯）

平成２６年８月１７日（日）

大分スポーツ公園だいぎんテニスコート

（１４才以下男子ダブルス）

1	其田　怜	ラフ
	井上　亜希斗	ラフ
2	二宮　馨	別府クラブ
	伊南　清志郎	別府クラブ
3	遠藤　弘規	臼杵ジュニア
	下川　海輝	臼杵ジュニア
4	有浦　利起	NTCクラブ
	長岡　亮磨	NTCクラブ
5	梅野　寿輝	JWSA
	久保　晃平	JWSA
6	岩本　泰地	大分スポーツ公園T.S
	藤澤　竜輝	JWSA
7	田山　翔太郎	ラフ
	後藤　翔太	ラフ
8	須佐　優翔	フンドーキン
	木村　寛治朗	K-bros.
9	BYE	
10	松本　航輔	TEAM ORION
	豊留　昇	TEAM ORION

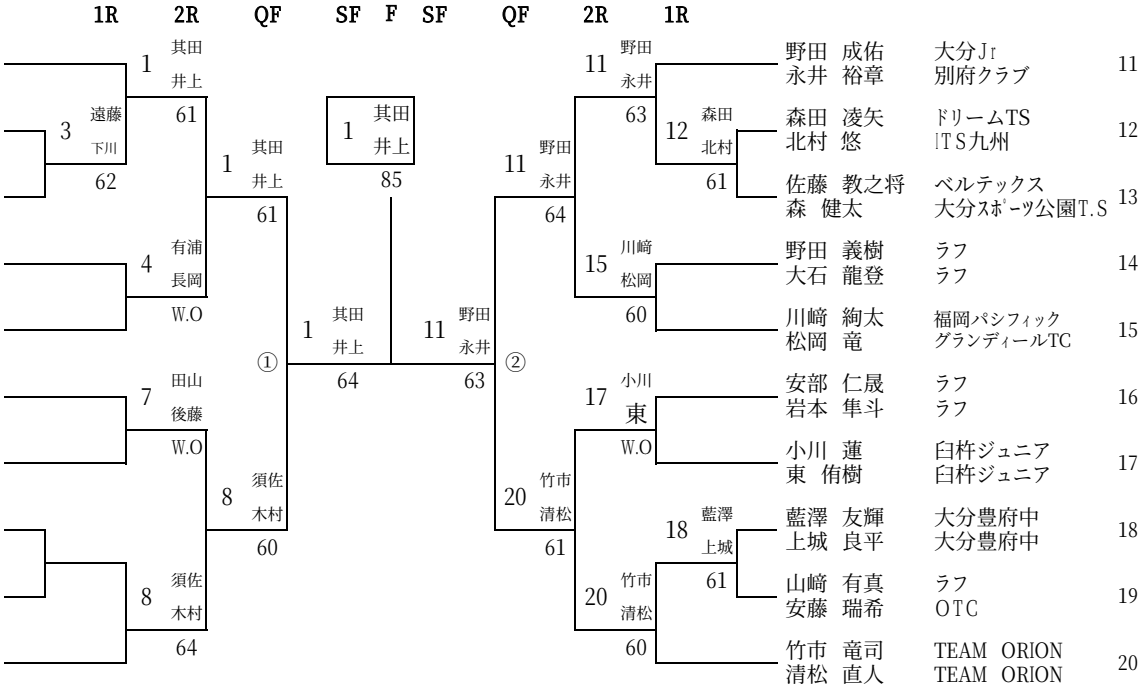

（３位決定戦）

8	須佐　優翔 木村　寛治朗	20	竹市 清松
20	竹市　竜司 清松　直人		63