第２０回大分県ジュニアﾃﾆｽ選手権大会（小手川杯）
平成２６年８月１４日（木）、１６日(土)
大分スポーツ公園だいぎんテニスコート

(１８才以下男子シングルス･No.1)

1	宇野　敦也	大分舞鶴高	
2	秋月　慎之介	大分南高	
3	河野　柊人	高田高	
4	安東　瞬司	大分豊府高	
5	西嶋　将太朗	大分雄城台高	
6	香川　雄貴	大分西高	
7	坂本　聖樹	別府青山高	
8	小野　正皓	大分鶴崎高	
9	松本　拓真	大分上野丘高	
10	松本　侑大	ラ･サール高	
11	秋山　達哉	日田三隈高	
12	木村　航季	別府鶴見丘高	
13	土器屋　良隆	大分雄城台高	
14	武内　一真	中津南高	
15	藤元　彰大	杵築高	
16	渡辺　航平	大分東明高	
17	小野　愛斗	大分工業高	
18	樋田　雅彦	別府羽室台高	
19	佐藤　桂	楊志館高	
20	中島　雅貴	福徳学院高	
21	小畑　賢治	日本文理大学附属高	
22	森竹　雄大	大分東明高	
23	工藤　大輝	杵築高	
24	雲井 拓哉	日出総合高	
25	後藤　友哉	大分南高	
26	大塚　皇輝	別府鶴見丘高	
27	薬師寺　諒	大分鶴崎高	
28	山本　雄介	大分高専	
29	藤吉　凌万	大分上野丘高	
30	有吉　達哉	中津南高	
31	伊藤　豪	楊志館高	
32	児玉　大希	臼杵高	
33	植木　和希	高田高	
34	徳永　太成	大分工業高	
35	猪原　僚介	大分雄城台高	
36	池部　諒太	大分豊府高	
37	迫　憲洋	大分東明高	
38	森崎　雄登	大分上野丘高	
39	神田　貴也	杵築高	

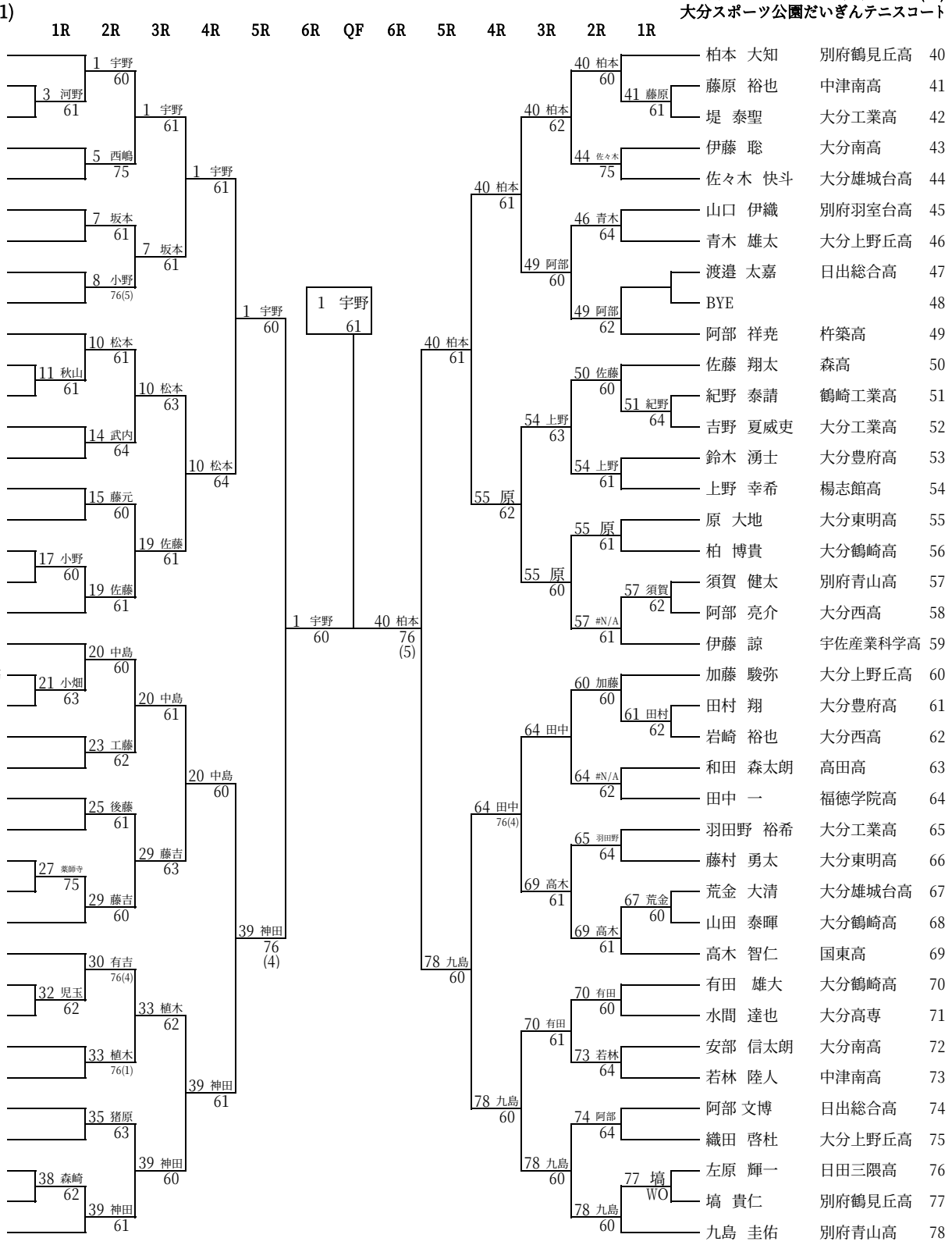

(F)
1.宇野　敦也
157.横尾　淳司
1　宇野　86

(3位決定戦)
156.井上　瑞樹
312.伊南　陽介
312　伊南　62

第２０回大分県ジュニアﾃﾆｽ選手権大会 (小手川杯)
平成２６年８月１４日 (木)、１６日(土)
大分スポーツ公園だいぎんテニスコート

(１８才以下男子シングルス･No.2)

79	日高 佑	JWSA	
80	奈良 慶彦	大分上野丘高	
81	中野 翔太	大分南高	
82	林 康太郎	大分西高	
83	川崎 竜之介	別府青山高	
84	宮村 亮太	中津南高	
85	藤澤 知也	大分豊府高	
86	大塚 涼司	大分鶴崎高	
87	青野 将大	別府鶴見丘高	
88	梅木 宥佑	鶴崎工業高	
89	梶原 桂人	森高	
90	東保 彼方	別府鶴見丘高	
91	清水 優佑	大分東明高	
92	高木 喬介	国東高	
93	安藤 昇馬	大分雄城台高	
94	廣瀬 航祐	大分工業高	
95	藤井 拓海	楊志館高	
96	福永 修平	日出総合高	
97	鈴木 拓斗	日田三隈高	
98	井上 弘貴	大分上野丘高	
99	石川 真理	大分鶴崎高	
100	宇都宮 凌	別府青山高	
101	西本 伊玖	大分東明高	
102	高木 駿	大分南高	
103	安部 優資	日出総合高	
104	恵藤 啓介	別府羽室台高	
105	栗谷 真人	中津南高	
106	猪原 永遠	大分工業高	
107	山田 湧太	情報科学高	
108	二村 匠	臼杵高	
109	林 桂太郎	大分上野丘高	
110	境田 裕介	杵築高	
111	江藤 亮太	別府鶴見丘高	
112	内藤 大我	大分豊府高	
113	小山 紘平	高田高	
114	佐藤 遼人	大分東明高	
115	白子 翔太	楊志館高	
116	佐藤 舜	大分雄城台高	
117	倉原 大知	大分舞鶴高	

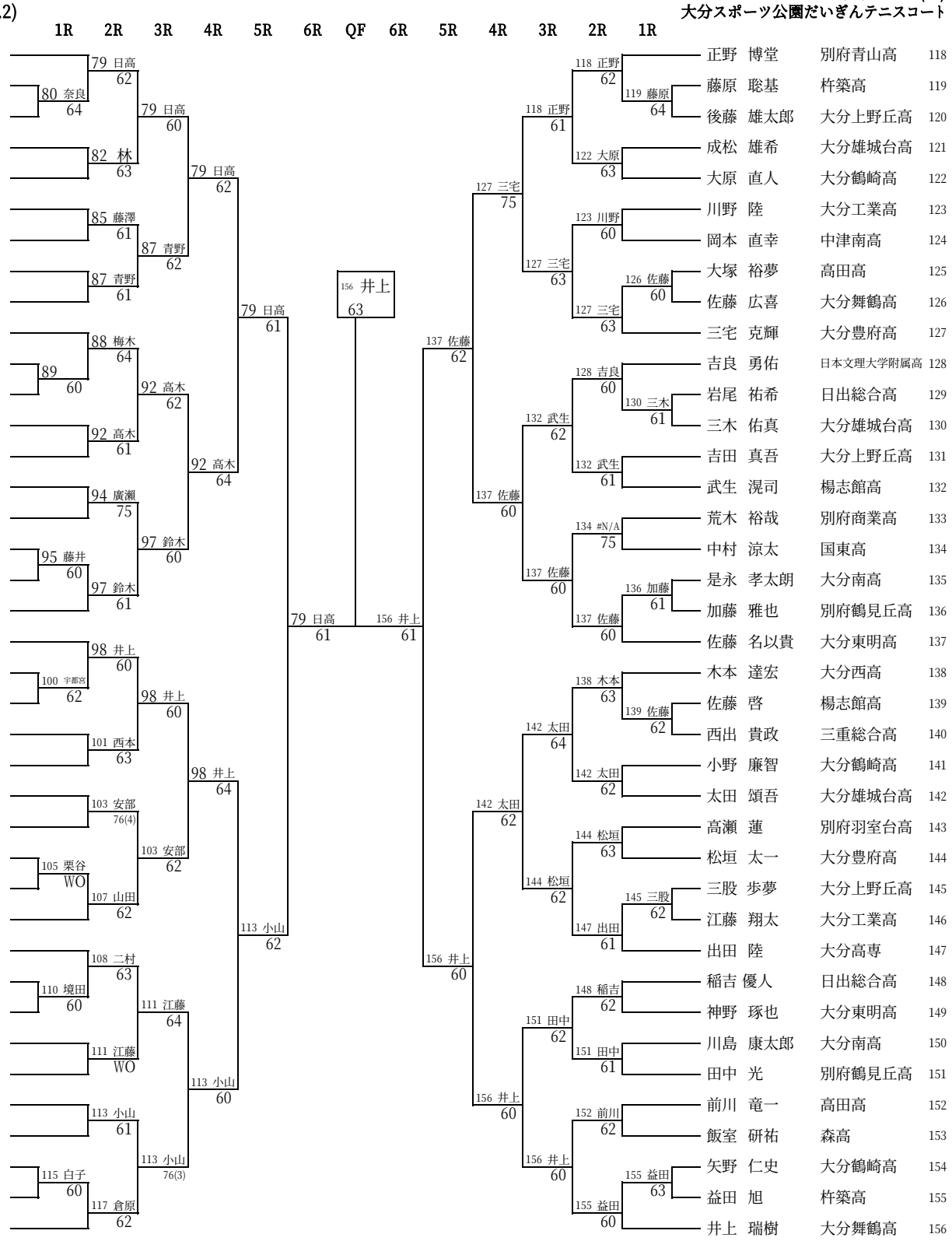

(SF)
1.宇野 敦也
156.井上 瑞樹

① 1 宇野 62

(SF)
157.横尾 淳司
312.伊南 陽介

② 157 横尾 62

第２０回大分県ジュニアﾃﾆｽ選手権大会（小手川杯）
平成２６年８月１４日（木）、１６日(土)
大分スポーツ公園だいぎんテニスコート

(１８才以下男子シングルス･No.3)

157	横尾　淳司	大分舞鶴高	
158	江藤　友亮	大分雄城台高	
159	甲斐　裕貴	大分南高	
160	定村　武実	楊志館高	
161	中原　健吾	中津南高	
162	兵頭　昂征	日出総合高	
163	猪股　直高	大分上野丘高	
164	山下　達矢	国東高	
165	松田　匠海	別府鶴見丘高	
166	重藤　大成	大分豊府高	
167	三浦　拓巳	鶴崎工業高	
168	伊藤　みなと	高田高	
169	中谷　優大	大分工業高	
170	安藤　翼	別府青山高	
171	耕智　貴之	別府鶴見丘高	
172	萱津　龍大	大分東明高	
173	阿南　創	大分鶴崎高	
174	平嶋　裕哉	杵築高	
175	甲斐　友耀	別府羽室台高	
176	永野　拓実	福徳学院高	
177	大塚　巧実	杵築高	
178	中尾　優太	大分高専	
179	大島　雅輝	大分鶴崎高	
180	齋藤　太一	大分豊府高	
181	髙橋　良太	大分工業高	
182	姫野　瑞樹	大分西高	
183	内山　祐樹	大分東明高	
184	野村　健人	大分上野丘高	
185	脇屋　知宜	日出総合高	
186	小林　祐太	大分東明高	
187	諸田　瑛歩	高田高	
188	安東　亮	大分雄城台高	
189	福光　孝介	中津南高	
190	新井　賢旭	森高	
191	淵　皓輝	別府鶴見丘高	
192	手嶋　勇太	日田三隈高	
193	高田　健司	大分上野丘高	
194	竹中　浩貴	大分南高	
195	宇都宮　魁	別府青山高	
196	鈴木　晟士	福徳学院高	
197	工藤　卓也	大分南高	
198	友成　悠祐	大分上野丘高	
199	園田　尚寛	大分雄城台高	
200	山内　将暉	楊志館高	
201	渡邉　悟	別府青山高	
202	松尾　玲志	高田高	
203	川原　晃祐	別府鶴見丘高	
204	中城　聡太	大分東明高	
205	高橋　侑吾	大分西高	
206	谷川　崇仁	大分舞鶴高	
207	伊東　孝晃	大分鶴崎高	
208	吉田　柚希	大分豊府高	
209	松山　瑠唯	森高	
210	宮崎　拓朗	大分上野丘高	
211	古庄　優輝	福徳学院高	
212	高橋　雄文	大分高専	
213	山崎　海青	大分工業高	
214	島田　和樹	中津南高	
215	坪井　祐太郎	日出総合高	
216	工藤　允	大分雄城台高	
217	魚返　勇太	大分鶴崎高	
218	白石　知也	大分舞鶴高	
219	中本　翔輝	大分上野丘高	
220	河野　竜也	大分工業高	
221	樋口　真士	大分西高	
222	濱永　功樹	別府鶴見丘高	
223	奴留湯　真也	大分南高	
224	椛田　吉秀	中津南高	
225	渡辺　竜斗	楊志館高	
226	佐藤　友亮	大分東明高	
227	野上　隆次	日出総合高	
228	田丸　和樹	大分豊府高	
229	ユ・ハンチュン	日本文理大学附属高	
230	柴田　一輝	大分工業高	
231	木村　凌	杵築高	
232	平嶋　太一	大分雄城台高	
233	永松　智輝	大分鶴崎高	
234	首藤　伸弥	別府青山高	

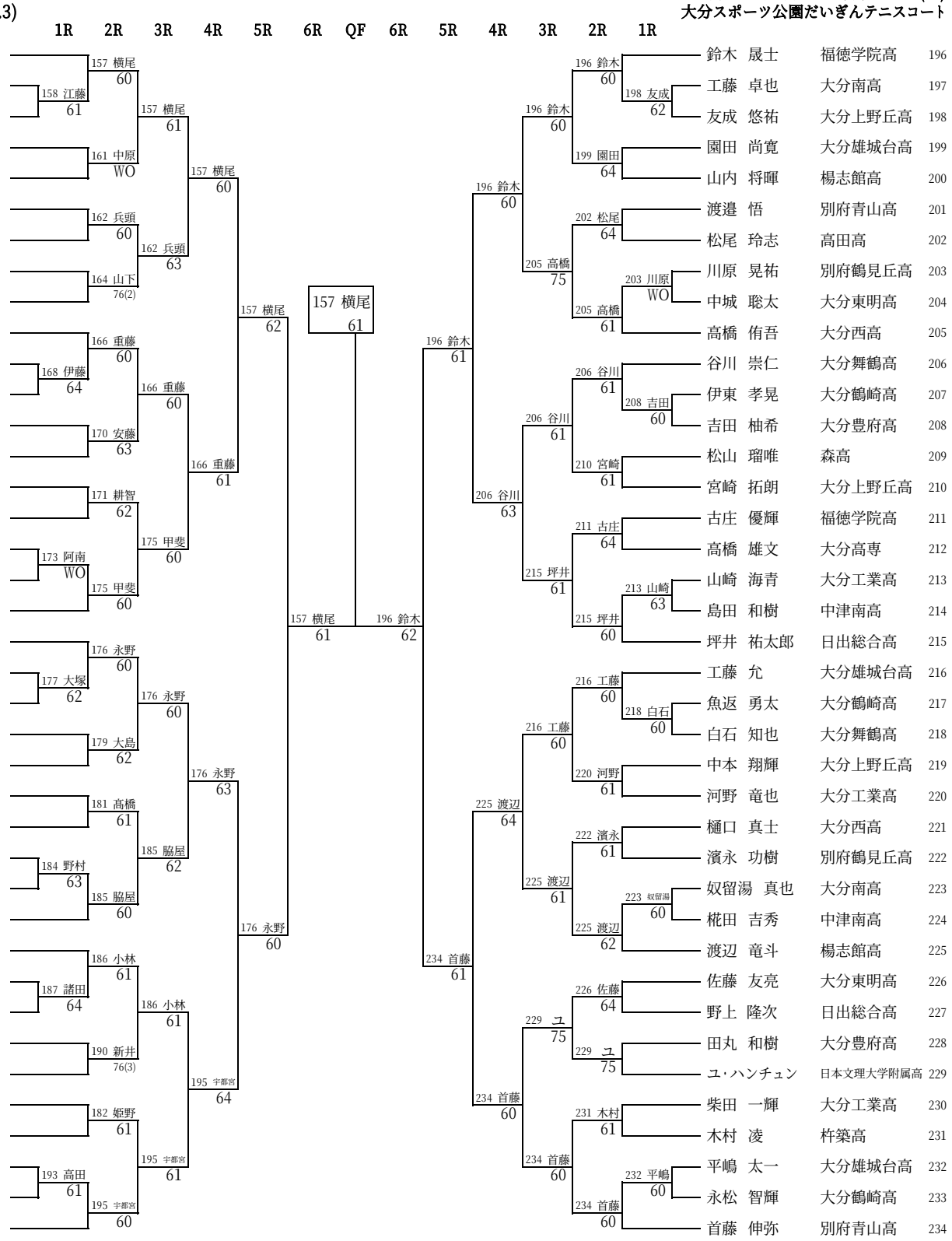

第２０回大分県ジュニアﾃﾆｽ選手権大会（小手川杯）
平成２６年８月１４日（木）、１６日(土)
大分スポーツ公園だいぎんテニスコート

(１８才以下男子シングルス･No.4)

235	梅野　晃正	大分南高
236	飯田　拓海	大分舞鶴高
237	國廣　貫太	楊志館高
238	須小　透河	大分東明高
239	安東　翔平	福徳学院高
240	安部　博幸	大分雄城台高
241	磯本　崚雅	大分鶴崎高
242	佐郷　大海	大分豊府高
243	江利角　昂平	中津南高
244	薬師寺　駿	大分鶴崎高
245	重見　卓人	大分上野丘高
246	長野　耕平	大分高専
247	原岡　雄哉	大分工業高
248	小手川　若羽	別府鶴見丘高
249	本郷　晶大	大分豊府高
250	篠田　誠也	大分西高
251	伊藤　裕一朗	杵築高
252	上杉　紘都	日出総合高
253	大塚　恭平	高田高
254	倉原　晃	三重総合高
255	澤田　昂大	大分雄城台高
256	池野　央真	別府鶴見丘高
257	中濱　雅貴	大分豊府高
258	吉門　恭哉	別府羽室台高
259	長田　徹	日出総合高
260	野間　優貴	高田高
261	奈良　康平	大分南高
262	薬師寺　祥悟	大分上野丘高
263	木元　翔累	別府商業高
264	園田　公貴	大分上野丘高
265	野村　公貴	福徳学院高
266	中西　涼太	鶴崎工業高
267	白石　拓基	大分鶴崎高
268	彌田　凌	別府鶴見丘高
269	中洲　憲治	中津南高
270	小仲　雄之祐	大分東明高
271	後藤　琢朗	大分工業高
272	貝ヶ石　羽	楊志館高
273	杉田　大輔	別府青山高

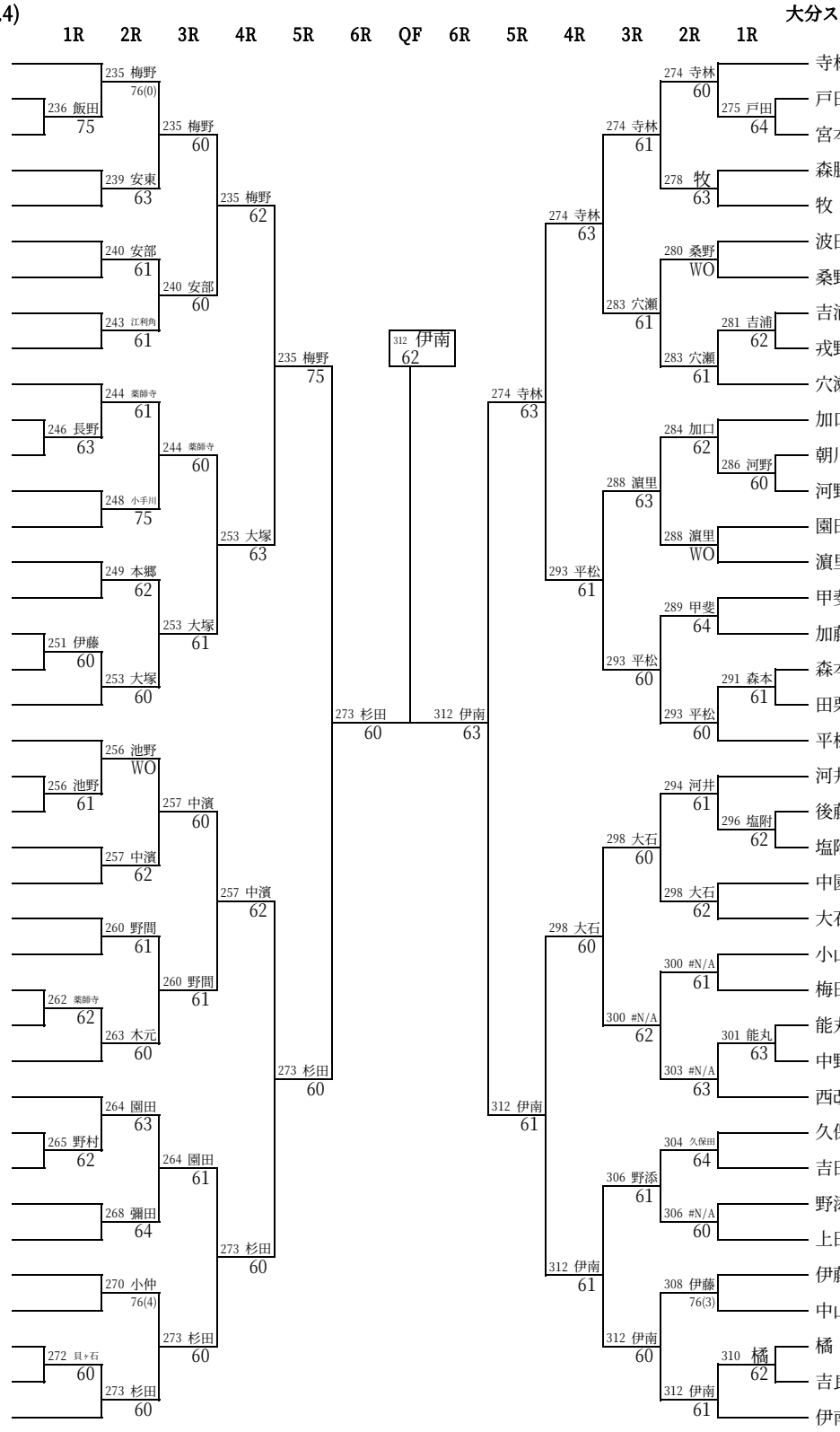

274	寺林　秀飛	福徳学院高	
275	戸田　葵	大分高専	
276	宮本　滉大	大分東明高	
277	森脇　陽太	大分南高	
278	牧　輝幸	大分鶴崎高	
279	波田野　翔	大分西高	
280	桑野　拓海	楊志館高	
281	吉浦　輝	大分上野丘高	
282	戎野　拓海	大分豊府高	
283	穴瀬　恵一郎	別府青山高	
284	加口　楓	中津南高	
285	朝川　太一	日田三隈高	
286	河野　岳	杵築高	
287	園田　大知	大分工業高	
288	濵里　樹	大分南高	
289	甲斐　勇希	大分東明高	
290	加藤　渉	大分雄城台高	
291	森本　哲	大分上野丘高	
292	田栗　雅也	日出総合高	
293	平松　嵩貴	別府鶴見丘高	
294	河井　隆馬	大分工業高	
295	後藤　直貴	楊志館高	
296	塩附　恭平	大分南高	
297	中園　貴大	国東高	
298	大石　悠人	別府鶴見丘高	
299	小山　慎太郎	森高	
300	梅田　大雅	大分雄城台高	
301	能丸　祐一	高田高	
302	中野　舜	大分東明高	
303	西改　太一	中津南高	
304	久保田　京太郎	大分雄城台高	
305	吉田　右京	大分鶴崎高	
306	野添　睦輝	別府青山高	
307	上田　陽介	大分豊府高	
308	伊藤　寛晟	大分上野丘高	
309	中山　直人	日出総合高	
310	橘　卓弥	杵築高	
311	吉良　虹輝	別府羽室台高	
312	伊南　陽介	大分舞鶴高	