第２０回大分県ジュニアﾃﾆｽ選手権大会（小手川杯）
平成２６年８月１５日（金）、１７日(日)
大分市営畝原テニスコート・大分スポーツ公園だいぎんテニスコート

(１８才以下女子ダブルス)
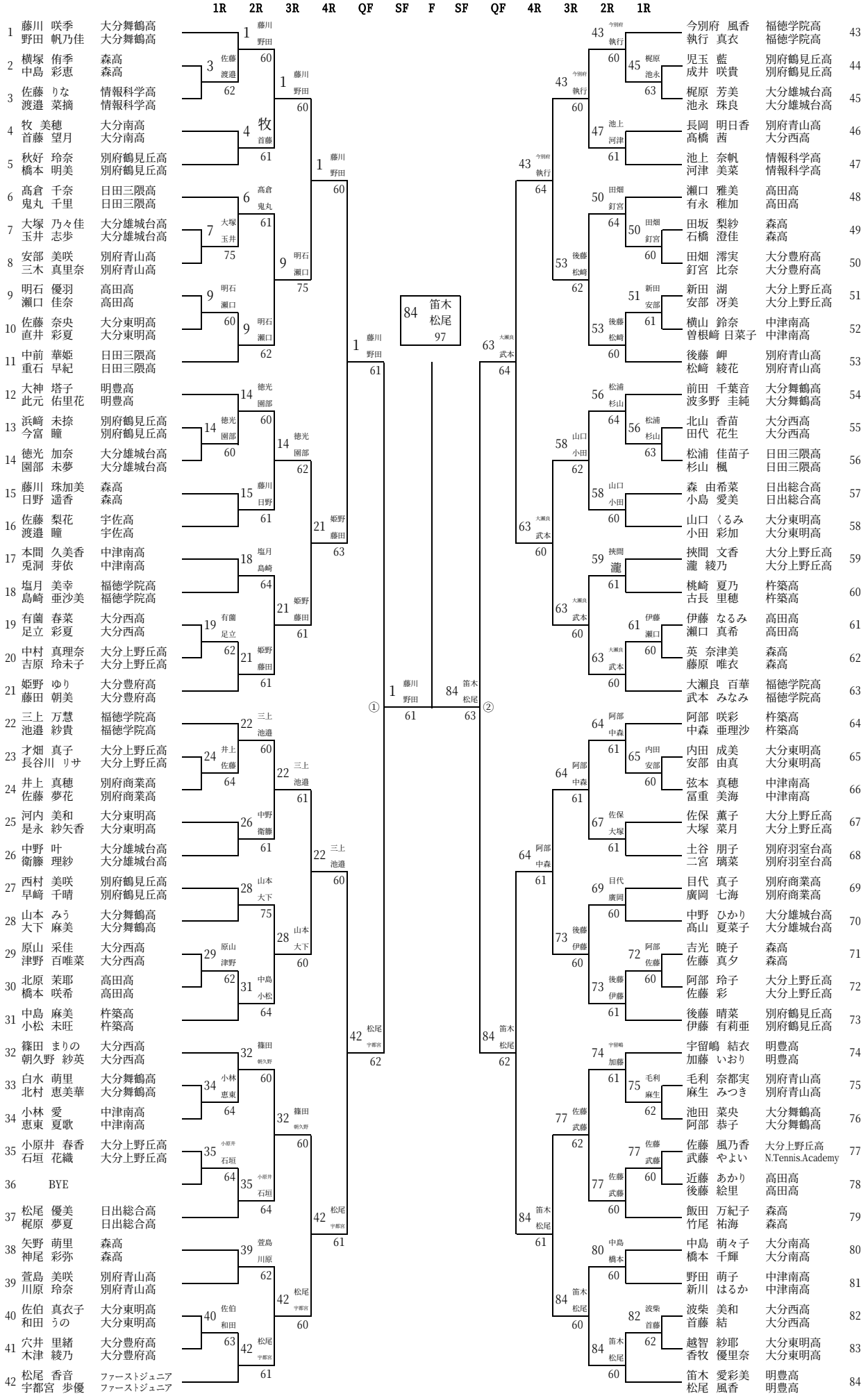
1	藤川 咲季	大分舞鶴高	
	野田 帆乃佳	大分舞鶴高	
2	横塚 侑季	森高	
	中島 彩恵	森高	
3	佐藤 りな	情報科学高	
	渡邉 菜摘	情報科学高	
4	牧 美穂	大分南高	
	首藤 望月	大分南高	
5	秋好 玲奈	別府鶴見丘高	
	橋本 明美	別府鶴見丘高	
6	髙倉 千奈	日田三隈高	
	鬼丸 千里	日田三隈高	
7	大塚 乃々佳	大分雄城台高	
	玉井 志歩	大分雄城台高	
8	安部 美咲	別府青山高	
	三木 真里奈	別府青山高	
9	明石 優羽	高田高	
	瀬口 佳奈	高田高	
10	佐藤 奈央	大分東明高	
	直井 彩夏	大分東明高	
11	中前 華姫	日田三隈高	
	重石 早紀	日田三隈高	
12	大神 塔子	明豊高	
	此元 佑里花	明豊高	
13	浜崎 未捺	別府鶴見丘高	
	今富 瞳	別府鶴見丘高	
14	徳光 加奈	大分雄城台高	
	園部 未夢	大分雄城台高	
15	藤川 珠加美	森高	
	日野 遥香	森高	
16	佐藤 梨花	宇佐高	
	渡邉 瞳	宇佐高	
17	本間 久美香	中津南高	
	兎洞 芽依	中津南高	
18	塩月 美幸	福徳学院高	
	島崎 亜沙美	福徳学院高	
19	有薗 春菜	大分西高	
	足立 彩夏	大分西高	
20	中村 真理奈	大分上野丘高	
	吉原 玲未子	大分上野丘高	
21	姫野 ゆり	大分豊府高	
	藤田 朝美	大分豊府高	
22	三上 万慧	福徳学院高	
	池邉 紗貴	福徳学院高	
23	才畑 真子	大分上野丘高	
	長谷川 リサ	大分上野丘高	
24	井上 真穂	別府商業高	
	佐藤 夢花	別府商業高	
25	河内 美和	大分東明高	
	是永 紗矢香	大分東明高	
26	中野 叶	大分雄城台高	
	衛藤 理紗	大分雄城台高	
27	西村 美咲	別府鶴見丘高	
	早崎 千晴	別府鶴見丘高	
28	山本 みう	大分舞鶴高	
	大下 麻美	大分舞鶴高	
29	原山 采佳	大分西高	
	津野 百唯菜	大分西高	
30	北原 茉耶	高田高	
	橋本 咲希	高田高	
31	中島 麻美	杵築高	
	小松 未旺	杵築高	
32	篠田 まりの	大分西高	
	朝久野 紗英	大分西高	
33	白水 萌里	大分舞鶴高	
	北村 恵美華	大分舞鶴高	
34	小林 愛	中津南高	
	恵東 夏歌	中津南高	
35	小原井 春香	大分上野丘高	
	石垣 花織	大分上野丘高	
36	BYE		
37	松尾 優美	日出総合高	
	梶原 夢夏	日出総合高	
38	矢野 萌里	森高	
	神尾 彩弥	森高	
39	萱島 美咲	別府青山高	
	川原 玲奈	別府青山高	
40	佐伯 真衣子	大分東明高	
	和田 うの	大分東明高	
41	穴井 里緒	大分豊府高	
	木津 綾乃	大分豊府高	
42	松尾 香音	ファーストジュニア	
	宇都宮 歩優	ファーストジュニア