第23回大分県ジュニアテニス選手権大会（小手川杯）
平成２９年８月８日（火）～９日(水)
大分スポーツ公園だいぎんテニスコート

(14才以下女子ダブルス)
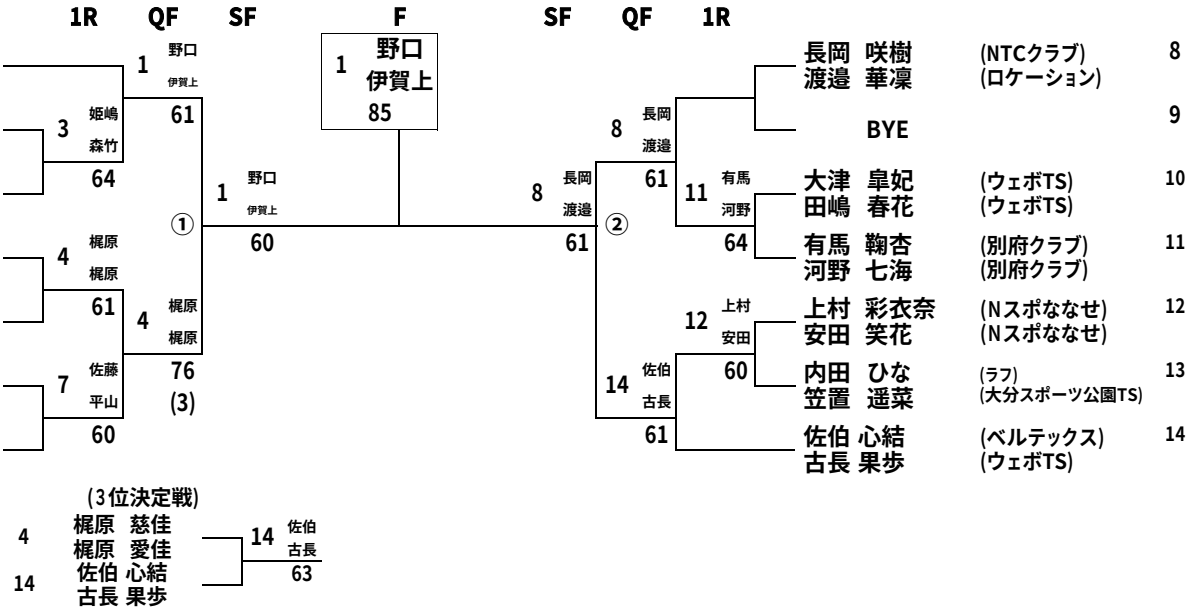
1	野口　愛菜 伊賀上　瑛穂	(OTC) (ラフ)
2	児玉　玲蘭 加藤　愛音	(ラフ) (ラフ)
3	姫嶋　花音 森竹　涼華	(大分Jr) (ORION. TS)
4	梶原　慈佳 梶原　愛佳	(日田テニス協会) (日田テニス協会)
5	太田　葵 中山　碧泉	(佐世保LTC) (長崎大学付属中)
6	甲斐　美波 小野　桃菜	(Orange　Ball) (Orange　Ball)
7	佐藤　美吹 平山　希愛	(ラフ) (ウェボTS)
8	長岡　咲樹 渡邉　華凜	(NTCクラブ) (ロケーション)
9	BYE	
10	大津　皐妃 田嶋　春花	(ウェボTS) (ウェボTS)
11	有馬　鞠杏 河野　七海	(別府クラブ) (別府クラブ)
12	上村　彩衣奈 安田　笑花	(Nスポななせ) (Nスポななせ)
13	内田　ひな 笠置　遥菜	(ラフ) (大分スポーツ公園TS)
14	佐伯 心結 古長 果歩	(ベルテックス) (ウェボTS)