第３９回九州ジュニアテニス選手権大会大分県予選
平成２４年３月２８日（水）・３０日(金)
大分市営駄ノ原・テニスコート・大分スポーツ公園だいぎんテニスコート

(１８才以下女子・シングルス・No. 1)

1 安田 幸穂 (福徳学院高)
2 赤松 里美 (大分上野丘高)
3 下川 詩季子 (大分南高)
4 江田 みさき (日田三隈高)
5 岩坂 茉穂 (大分豊府高)
6 小野 凪沙 (別府青山高)
7 上野 結衣 (杵築高)
8 後藤 未希 (大分雄城台高)
9 波多野 千晶 (楊志館高)
10 江藤 優花 (大分鶴崎高)
11 麻生 裕里 (森高)
12 佐藤 若菜 (中津南高)
13 甲斐 あゆみ (楊志館高)
14 赤嶺 亜耶乃 (情報科学高)
15 米光 梨央奈 (日出暘谷高)
16 石井 菜生 (大分上野丘高)
17 BYE
18 田中 佑美 (別府商業高)
19 中壽賀 萌子 (福徳学院高)
20 森川 茜 (大分鶴崎高)
21 佐藤 光彩 (情報科学高)
22 河野 侑稀 (別府商業高)
23 長村 奈津子 (大分雄城台高)
24 工藤 美穂 (杵築高)
25 吉武 瑞貴 (森高)
26 黒木 麻衣 (別府鶴見丘高)
27 舟木 ひかり (別府青山高)
28 目原 菜々海 (楊志館高)
29 荘司 夏未 (岩田中)
30 江藤 真紀子 (大分鶴崎高)
31 江藤 ももこ (大分舞鶴高)
32 島田 佳奈 (中津南高)
33 佐藤 有紀 (別府青山高)
34 佐藤 菜月 (別府商業高)
35 後藤 郁子 (大分上野丘高)
36 姫野 真帆 (大分西高)

1R 2R 3R 4R 5R QF SF QF 5R 4R 3R 2R 1R

3 下川 61
1 安田 60
5 岩坂 62
1 安田 61
6 小野 64
6 小野 75
9 波多野 61
1 安田 60
10 江藤 61
13 76 (4)
10 江藤 63
14 赤嶺 61
18 田中 60
18 田中 60
18 田中 61
20 森川 60
19 中壽賀 60
22 河野 63
19 中壽賀 60
24 工藤 60
27 舟木 76 (4)
27 舟木 63
19 中壽賀 62
28 目原 WO
31 江藤 61
31 江藤 61
36 姫野 61
33 佐藤 60
36 姫野 61
34 佐藤 WO
36 姫野 60
1 安田 60
36 姫野 64
1 安田 84
1 安田 75 ①
37 高山 61
③ ④
37 高山 61
72 桑原 76(0)
37 高山 61
54 長嵜 61
37 高山 61
43 阿部 75
46 芝野 62
54 長嵜 60
55 貴田 60
62 江藤 64
55 貴田 60
72 桑原 60
67 上垣 60
72 桑原 60

37 高山 60
38 佐藤 63
40 藤永 61
43 阿部 61
44 藤野 62
46 芝野 60
48 池田 WO
51 秦 63
52 奥谷 60
54 長嵜 61
55 貴田 60
56 石貫 WO
58 穴井 75
60 安波 WO
62 江藤 WO
65 園田 WO
67 上垣 60
69 森下 61
71 吉武 61
72 桑原 61

高山 奈津実 (福徳学院高) 37
佐藤 真央 (大分南高) 38
安部 桃子 (情報科学高) 39
藤永 千穂 (森高) 40
大城 千明 (大分鶴崎高) 41
山田 奈里沙 (大分雄城台高) 42
阿部 結依 (杵築高) 43
藤野 沙耶花 (別府商業高) 44
稗田 悠里 (別府鶴見丘高) 45
芝野 直美 (別府商業高) 46
玉ノ井 祝子 (別府羽室台高) 47
池田 珠央 (大分上野丘高) 48
安部 侑那 (楊志館高) 49
畑 真由紀 (中津南高) 50
秦 有優美 (大分豊府高) 51
奥谷 恵 (大分西高) 52
木下 明郁 (大分鶴崎高) 53
長嵜 晴香 (福徳学院高) 54
貴田 祥子 (大分上野丘高) 55
石貫 綾香 (森高) 56
枝國 志歩 (大分西高) 57
穴井 菜央 (日田三隈高) 58
厚田 有紀 (国東高) 59
安波 くるみ (別府青山高) 60
松田 流華 (岩田高) 61
江藤 茉由 (別府商業高) 62
牟田部 彩香 (大分豊府高) 63
西野 美保 (福徳学院高) 64
園田 香奈 (大分上野丘高) 65
湯前 さやか (別府商業高) 66
上垣 歩実 (別府青山高) 67
後藤 みなみ (大分鶴崎高) 68
森下 夕稀 (情報科学高) 69
天野 佑香 (大分雄城台高) 70
吉武 愛佳 (大分高専) 71
桑原 由香梨 (大分舞鶴高) 72

(F)
1.安田 幸穂
144.佐藤 絵梨
1 安田 75

(3～4位決定戦)
37.高山 奈津実
108.溝部 明莉
108 溝部 63

第39回九州ジュニアテニス選手権大会大分県予選
平成24年3月28日(水)・30日(金)
大分市営駄ノ原・テニスコート・大分スポーツ公園だいぎんテニスコート

(18才以下女子・シングルス・No. 2)

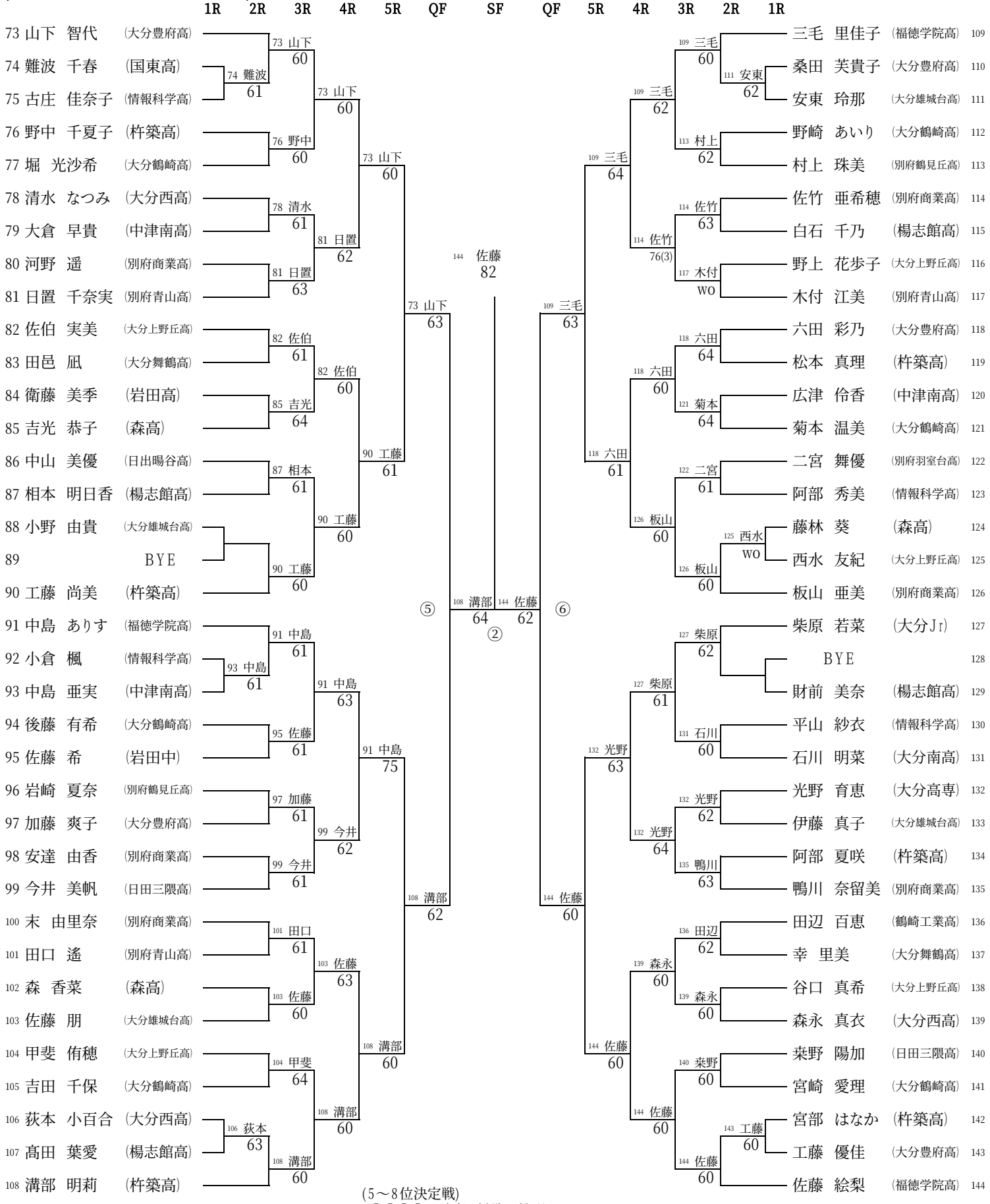
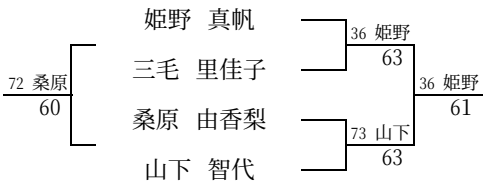
(5～8位決定戦)
(③④⑤⑥の敗者、対戦は抽選)