第41回九州ジュニアテニス選手権大会大分県予選

平成26年3月9日(日)

(14才以下男子･ダブルス)　　大分スポーツ公園だいぎんテニスコート

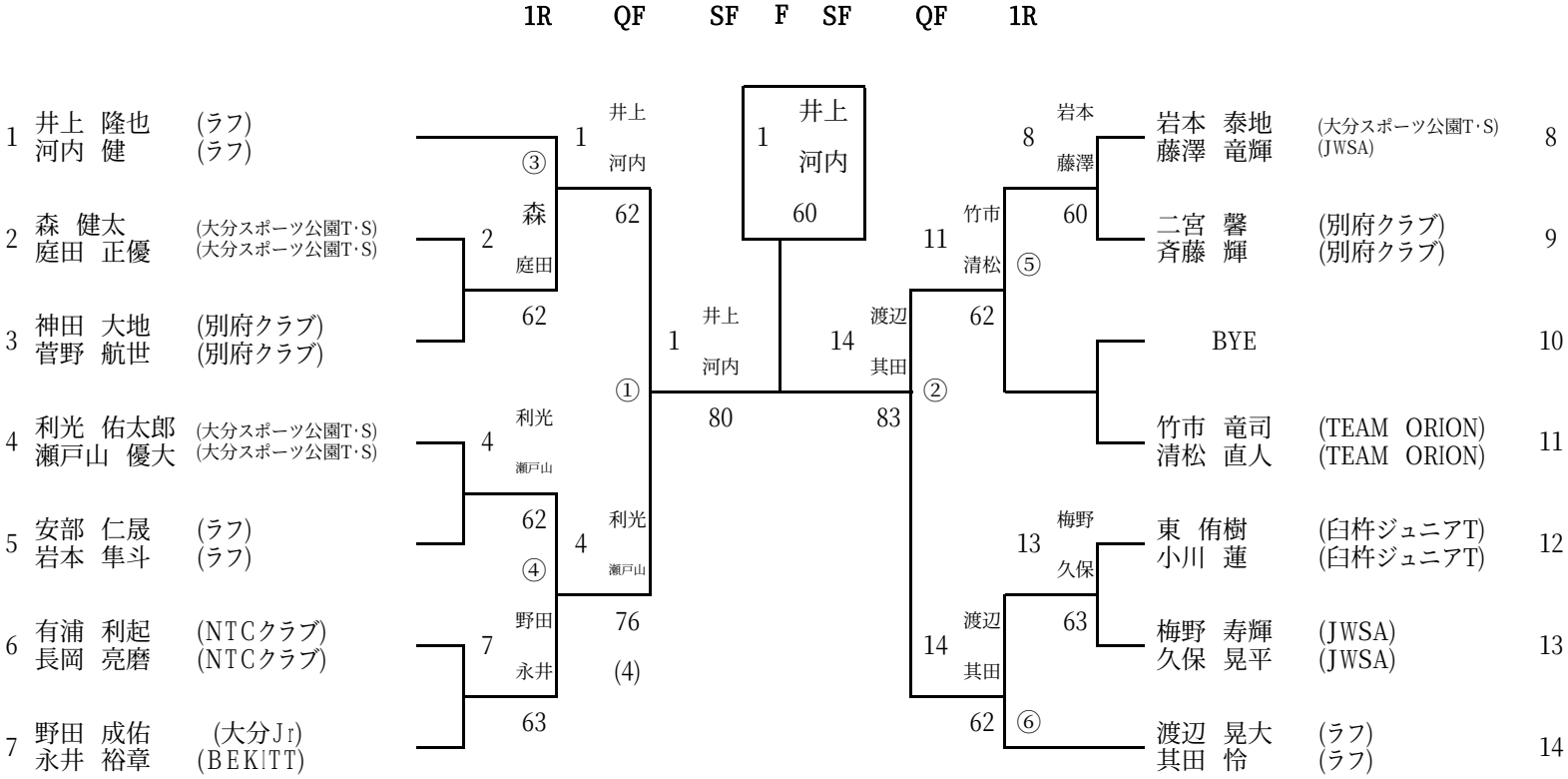

(3～4位決定戦)

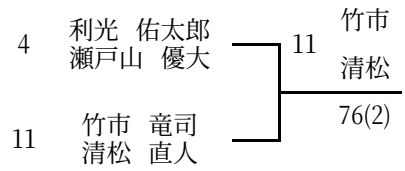

(5～8位決定戦)
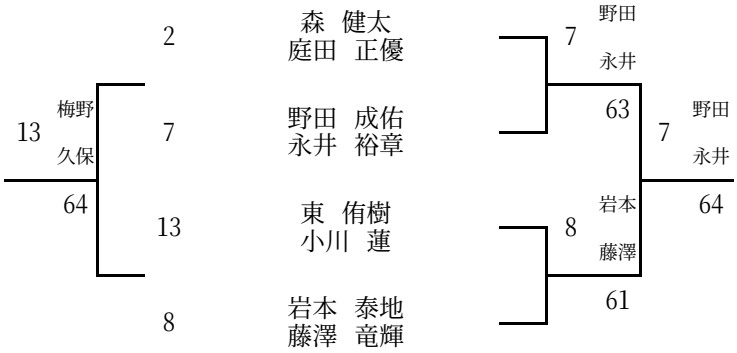
(③④⑤⑥の敗者、対戦は抽選)