第12回大分県新人中学生テニス選手権大会
平成26年10月19日(日)
大分市営駄原コート

(男子･ダブルス)

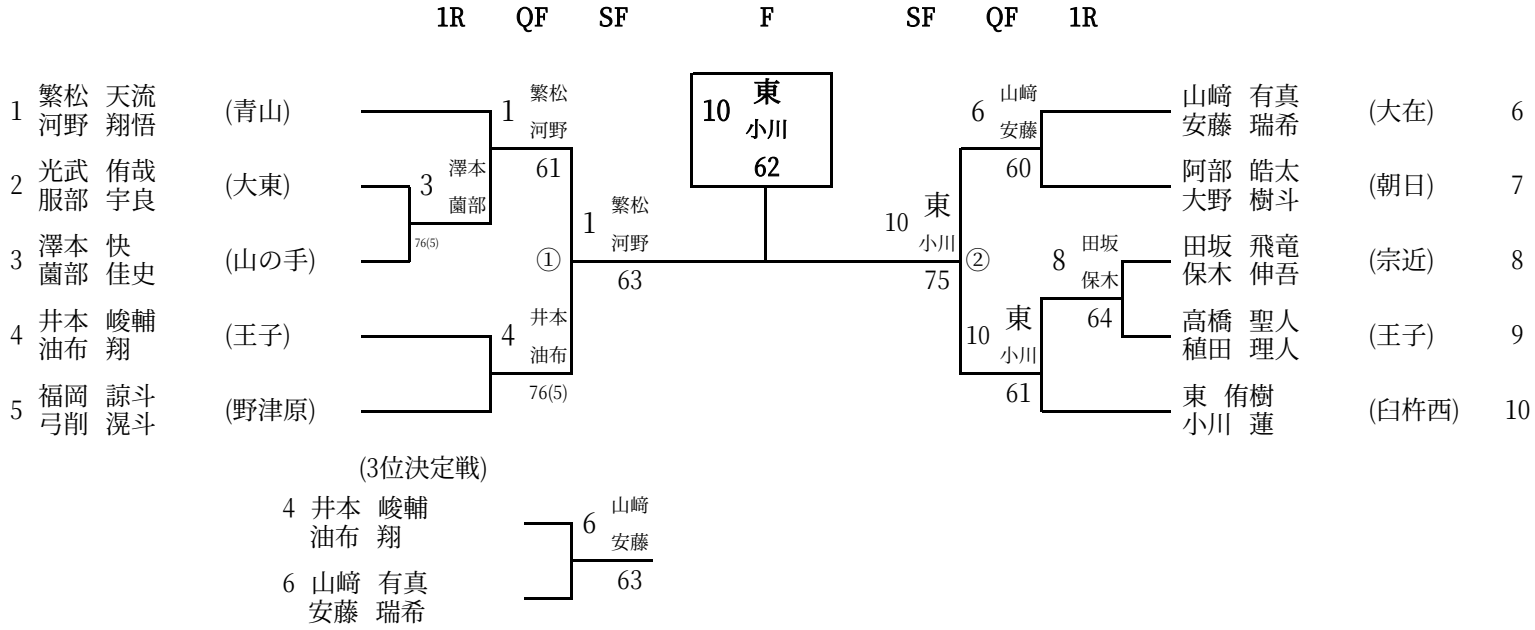

(3位決定戦)

4 井本 峻輔 油布 翔
6 山﨑 有真 安藤 瑞希
6 山﨑 安藤 63