2014大分県トップリーグ(前期)入替戦
平成26年4月29日(火・祝)
大分市営駄原テニスコート

[入替数:3名]

(14歳以下女子シングルス)

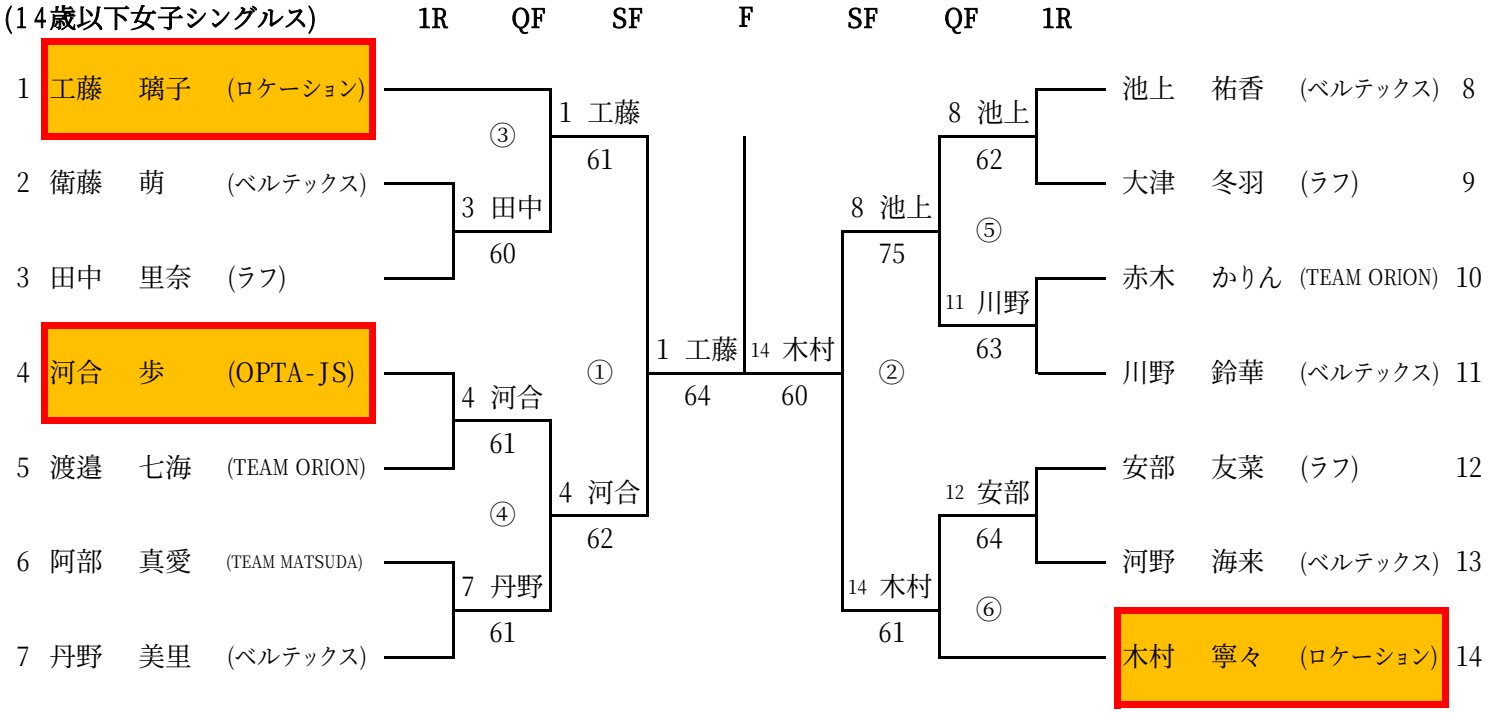

3～4位決定戦(①②の敗者)

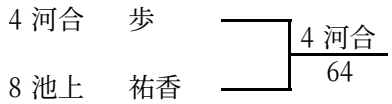

5～8位決定戦(③④⑤⑥の敗者。組み合わせは抽せんによる)

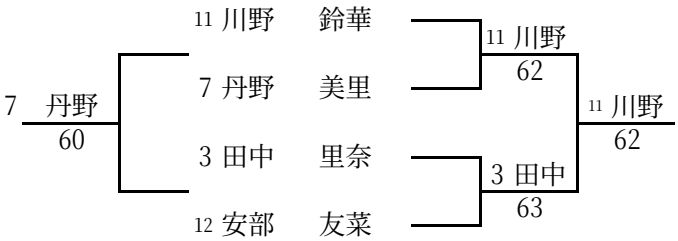

※入替数が3名のため、Fは実施しません。