全国選抜ジュニアテニス選手権兼ワールドジュニアテニス2014大分県予選
平成25年11月9日(土)～10日(日)
大分スポーツ公園だいぎんテニスコート

(12才以下男子シングルス)

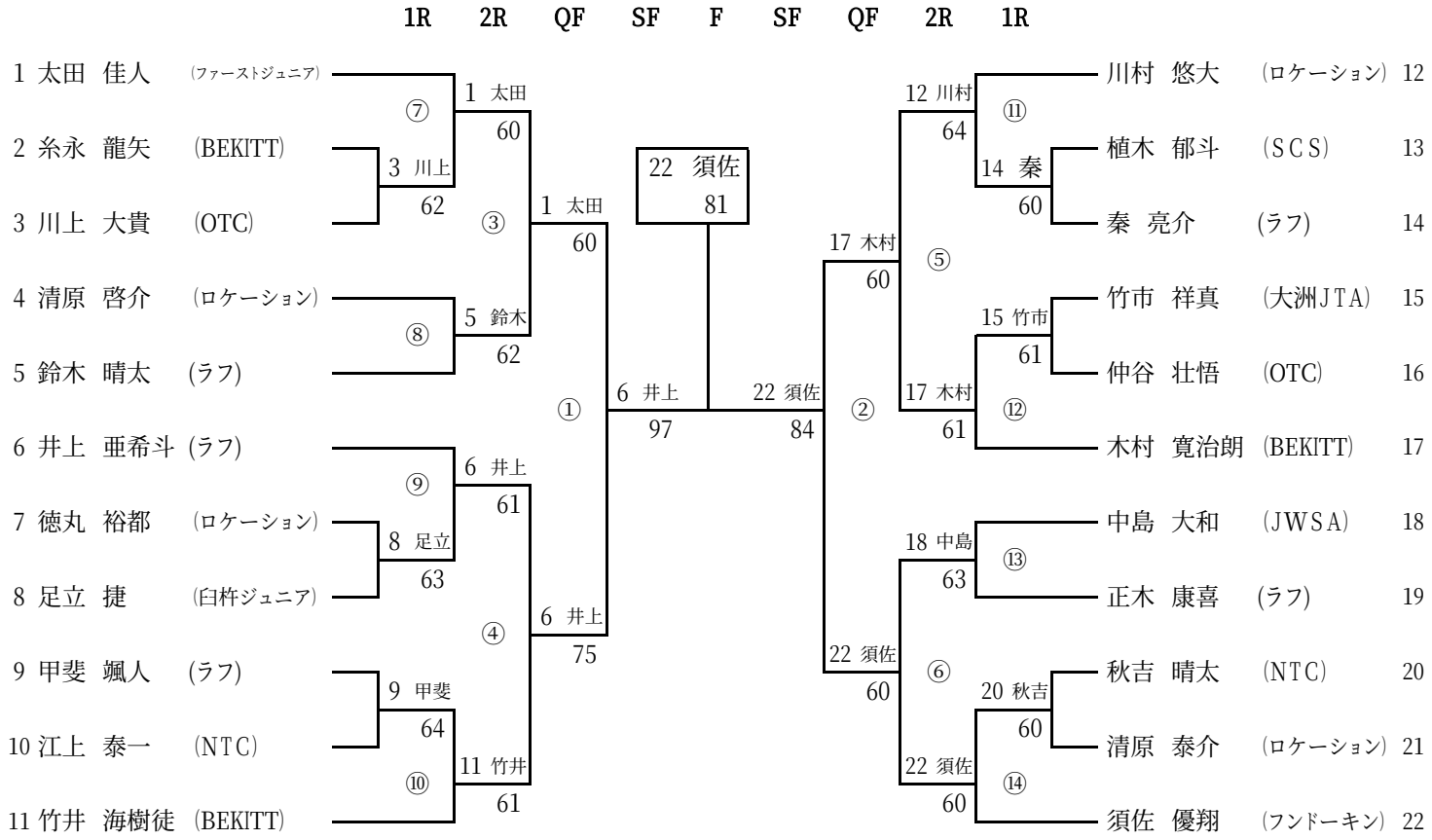

(3～4位決定戦)

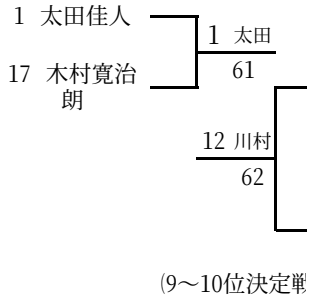

(5～8位決定戦)
(③④⑤⑥の敗者、対戦は抽選)

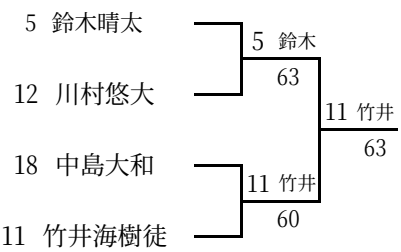

(9～10位決定戦
(⑦⑧⑨⑩⑪⑫⑬⑭の敗者、対戦は抽選)

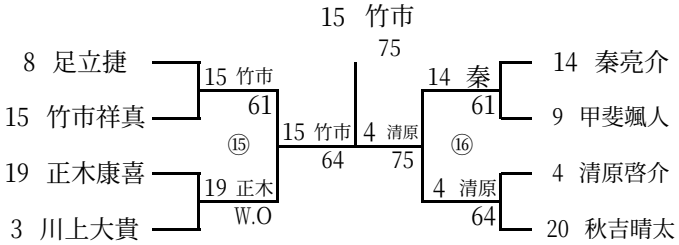
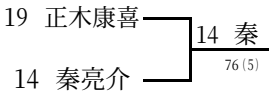
(11～12位決定戦)