2014九州選抜ジュニアダブルス選手権大分県予選

平成25年11月10日(日)

(14才以下男子ダブルス)

大分スポーツ公園だいぎんテニスコート

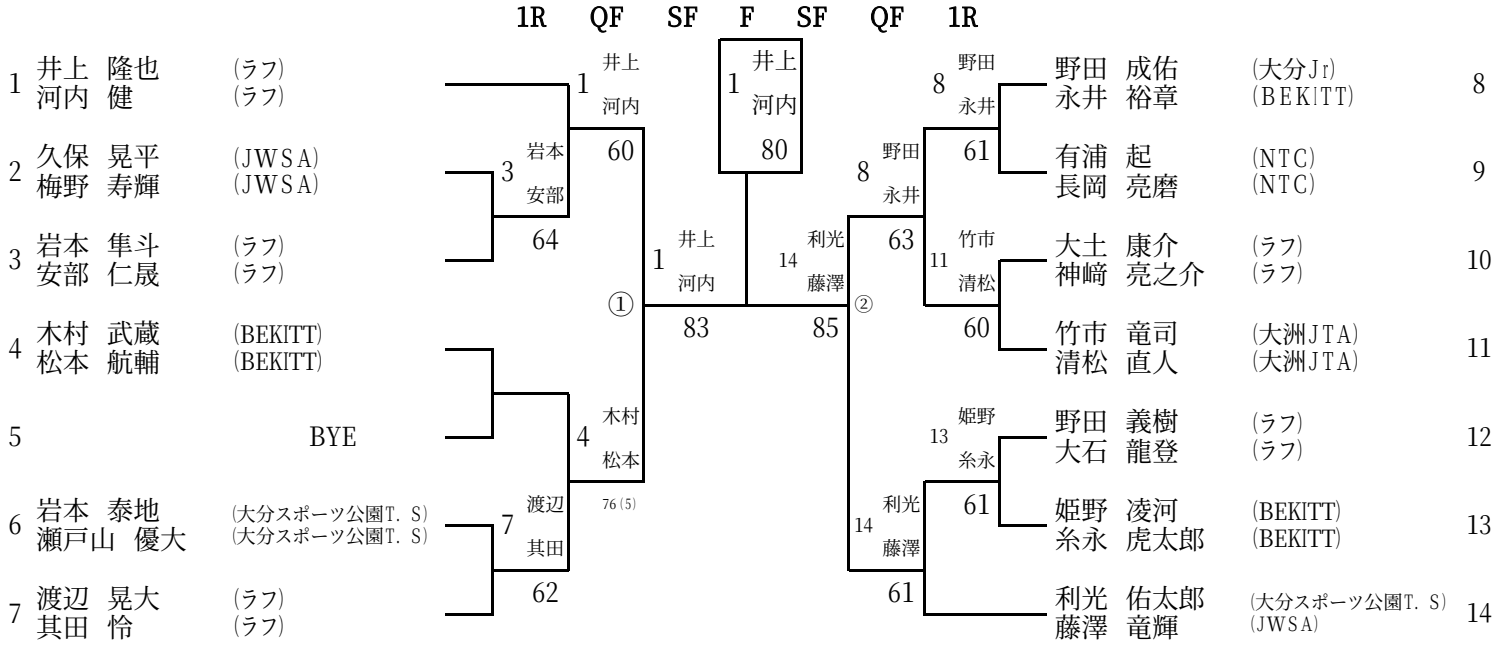
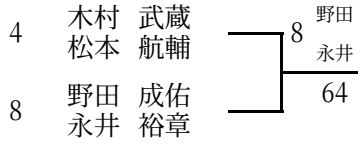
(3～4位決定戦)