平成２６年１１月９日（日）

（１２才以下男子ダブルス）　　大分スポーツ公園だいぎんテニスコート

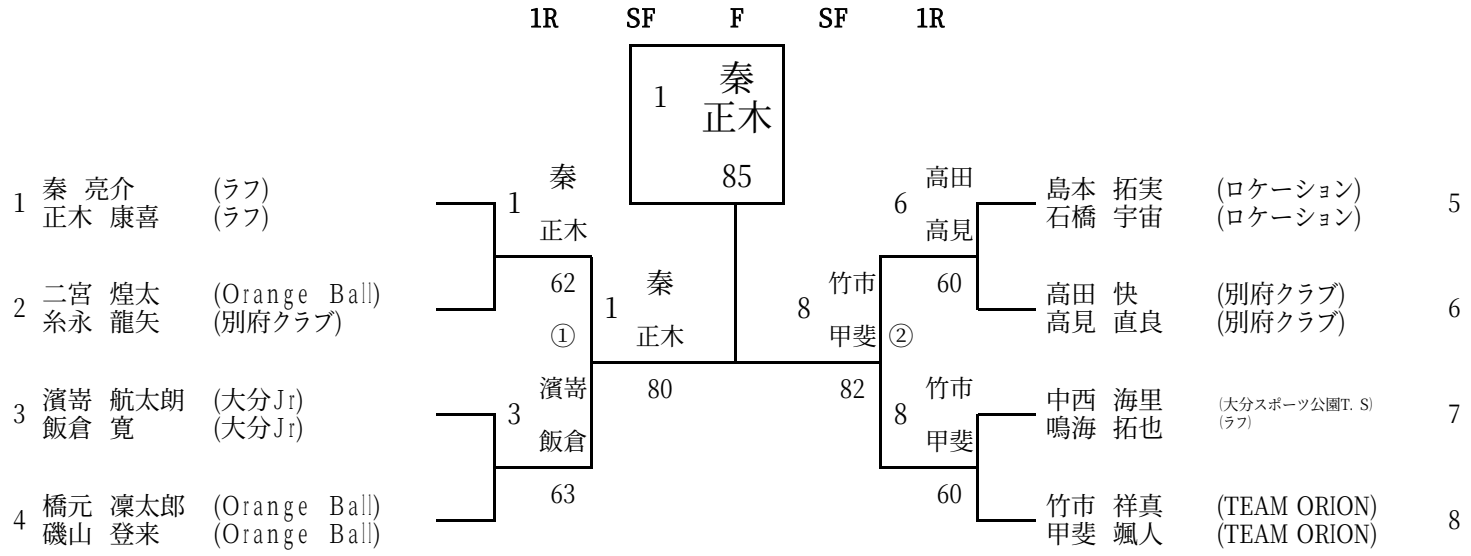
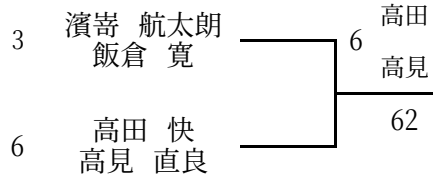
（3～4位決定戦）