2015九州選抜ジュニアダブルス選手権大分県予選

平成26年11月9日(日)

(14才以下男子ダブルス)

大分スポーツ公園だいぎんテニスコート

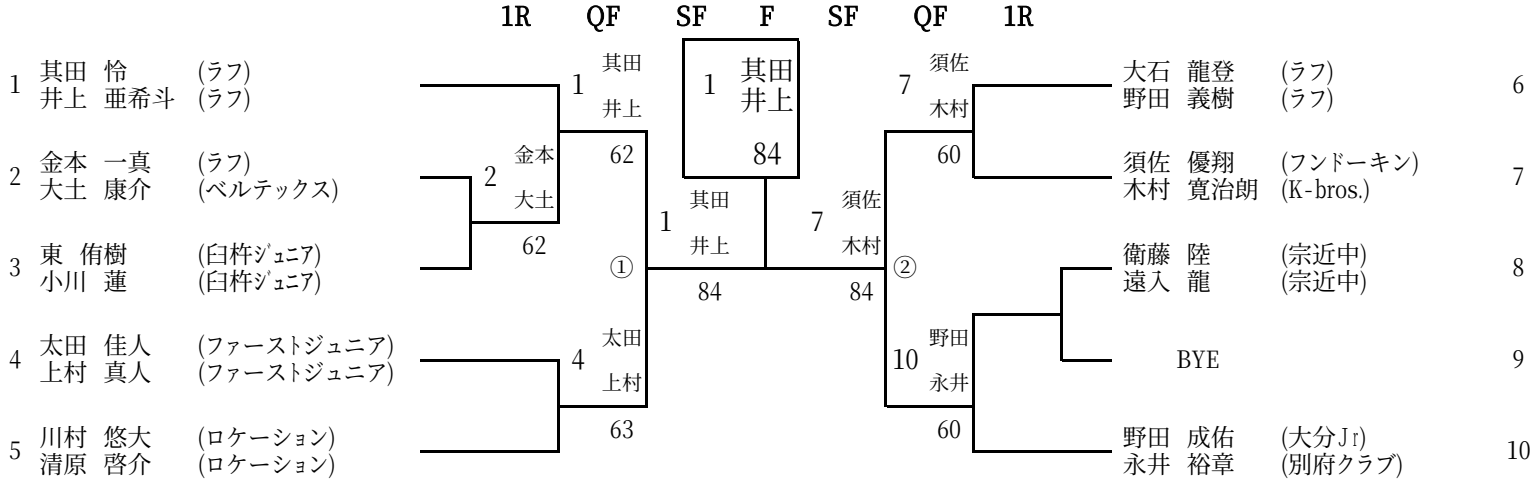
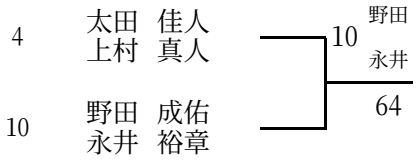
(3～4位決定戦)